SMD080630-1S/84

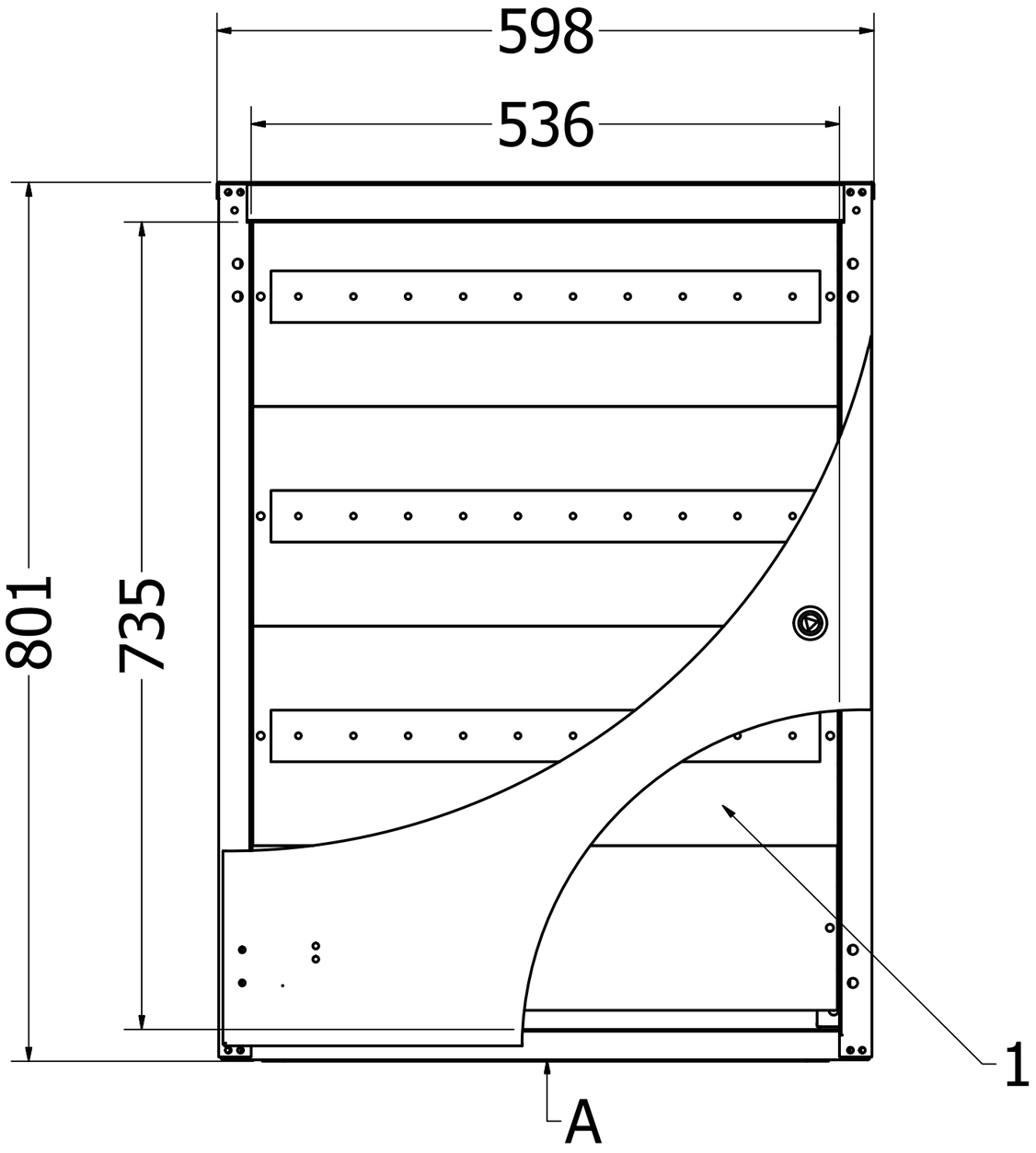

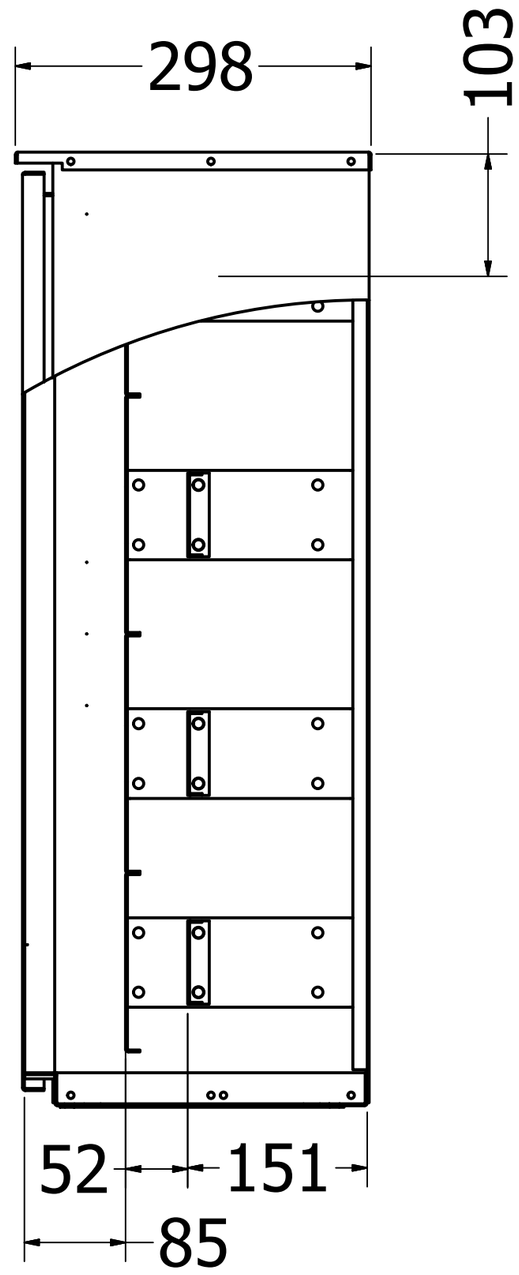

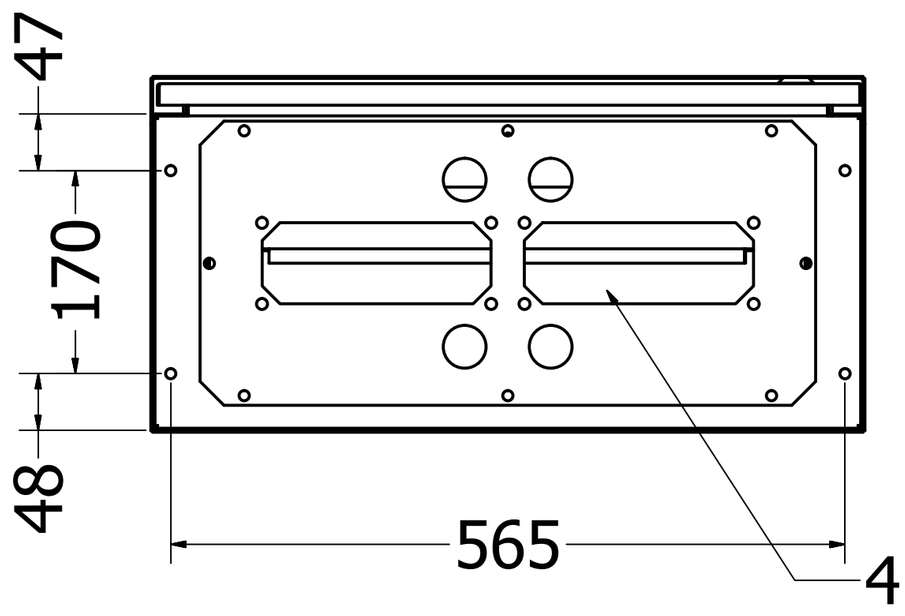

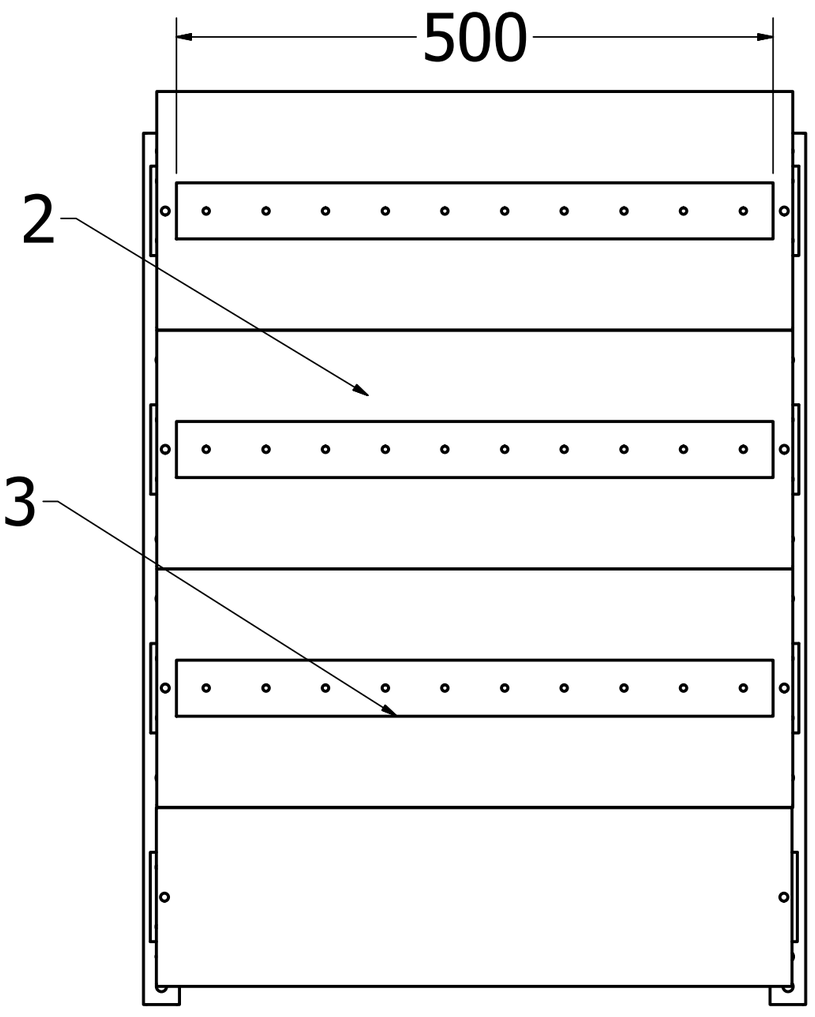

1 - Moduliniai uždengimai arba aklės
2 - Moduliniai uždengimai su modulinėm juostom (3x28 modulių)
3 - Aklinas modulinis uždengimas su moduline juosta ir PE ir N gnybtais iki 16mm2 (po 24 kontaktus) ir vieta papildomiems gnybtams, montuojamiems ant DIN bėgelio.
4 - Apatinis uždengimas su IP54 sandarikliais (57xø14+12xø18+6xø24+5xø35)