SMD080630-1S/28K

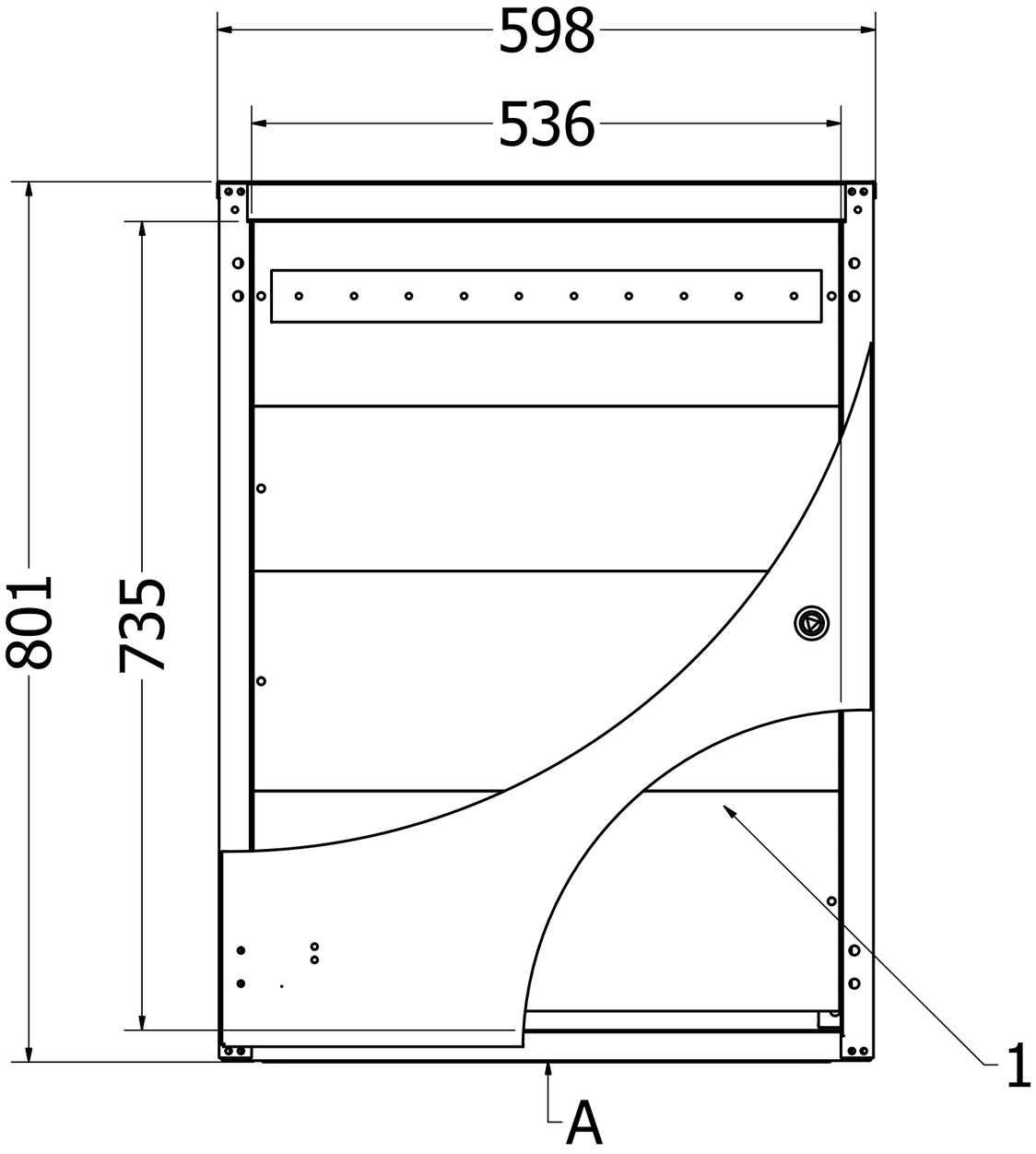

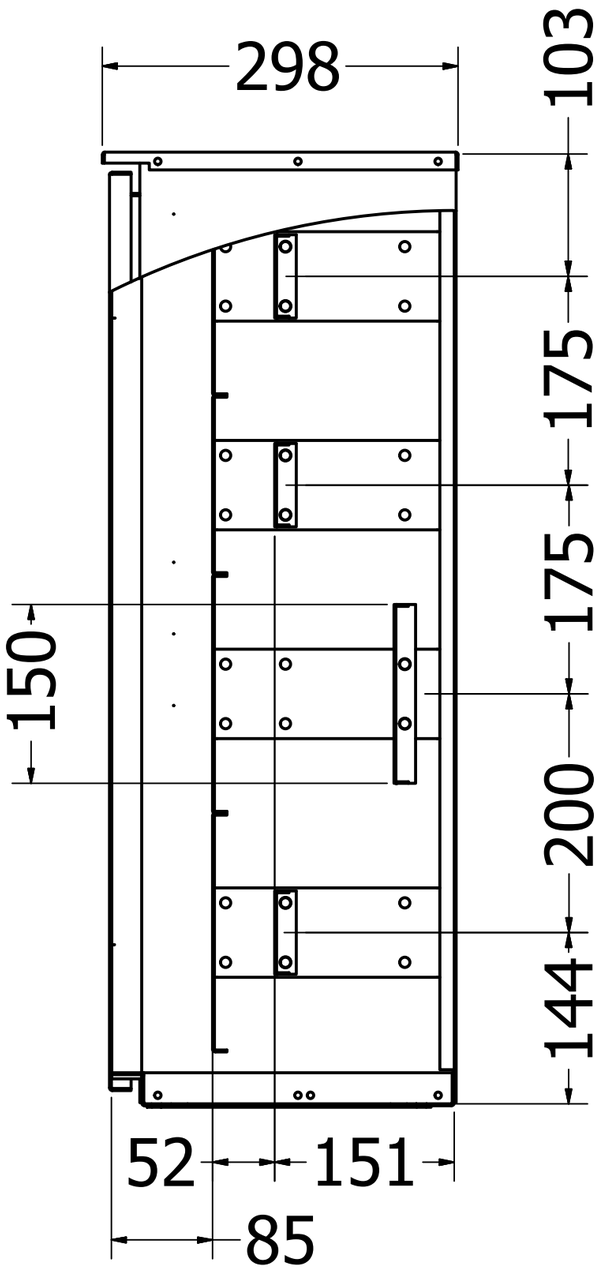

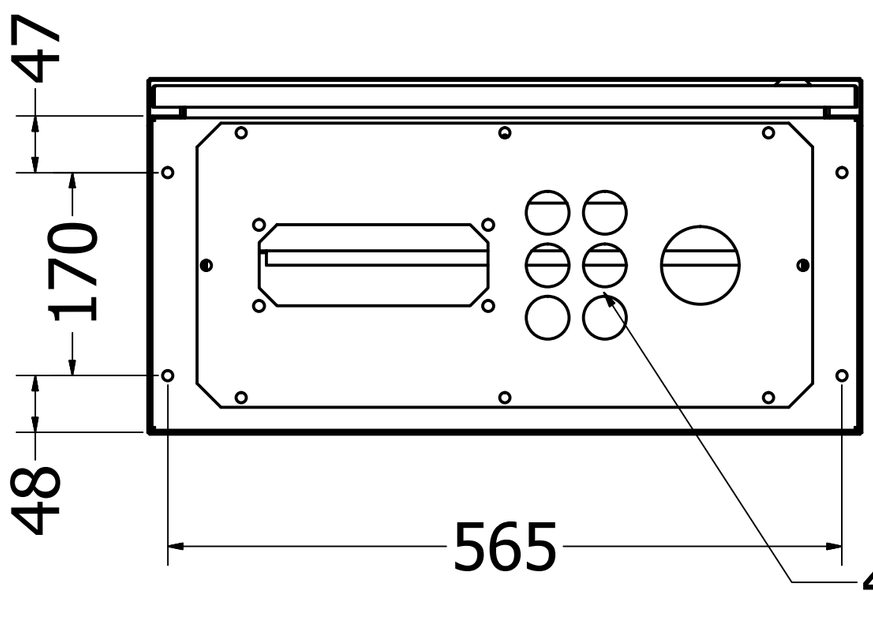

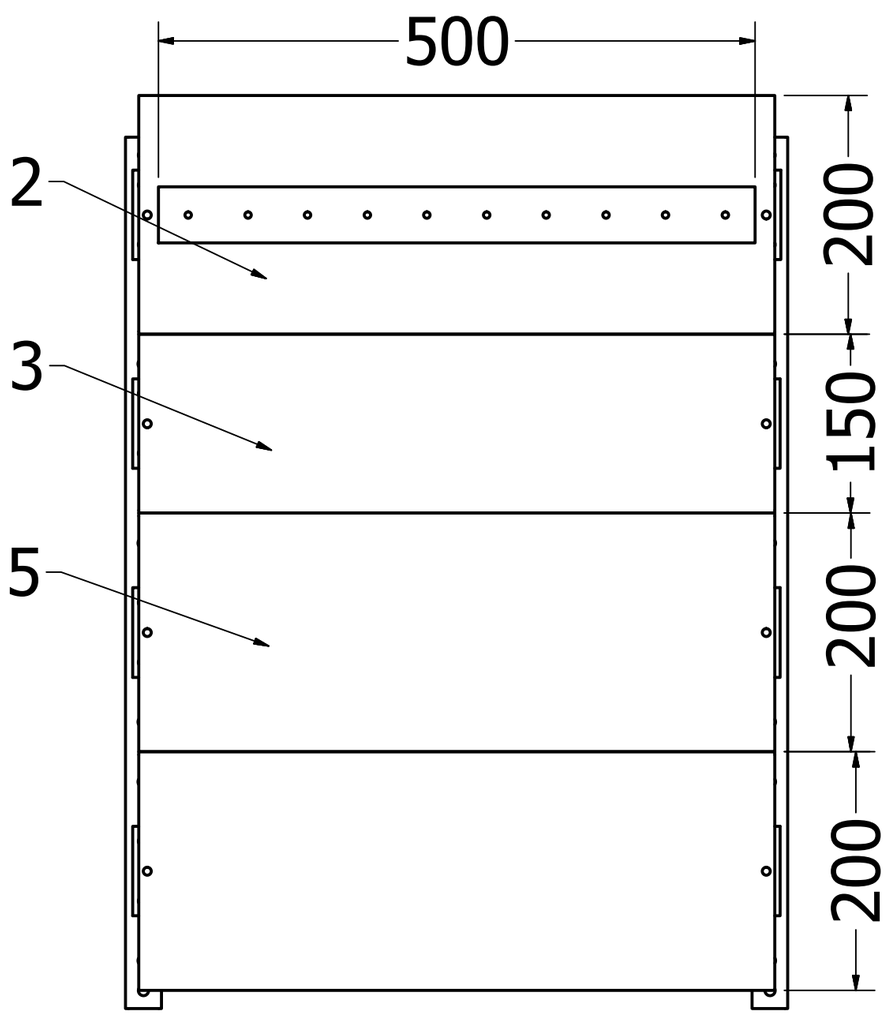

1 - Moduliniai uždengimai arba aklės
2 - Moduliniai uždengimai su modulinėm juostom (1x28 modulių)
3 - Aklinas modulinis uždengimas su moduline juosta ir PE ir N gnybtais iki 16mm2 (po 12 kontaktų) ir vieta papildomiems gnybtams, montuojamiems ant DIN bėgelio.
4 - Apatinis uždengimas su IP54 sandarikliais (7xø14+12xø18+5xø24+7xø35+1xø62)
5 - Aklinas uždengimas su reguliuojamo aukščio montažiniu padeliu.