SMD050520-1S/44

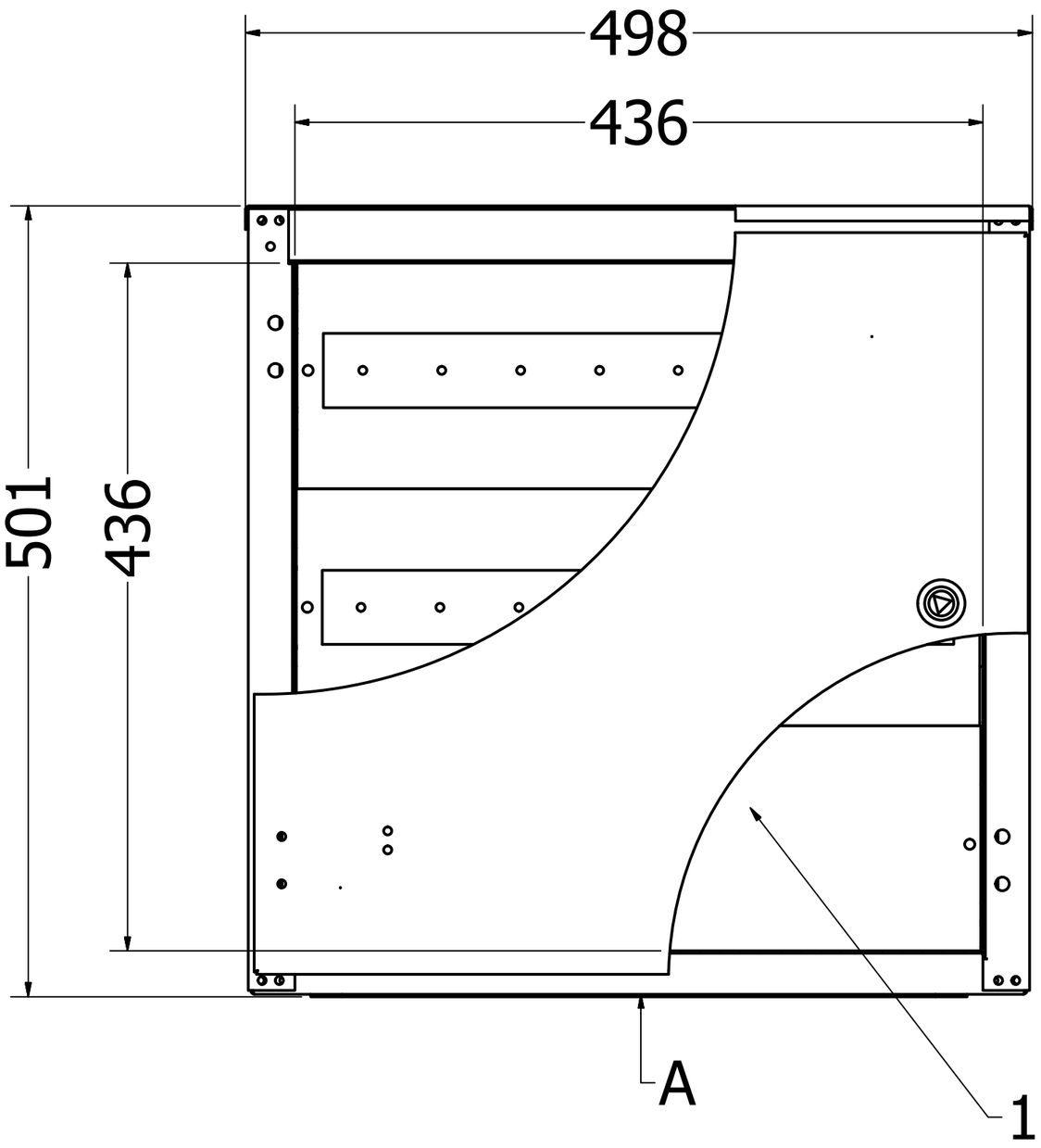

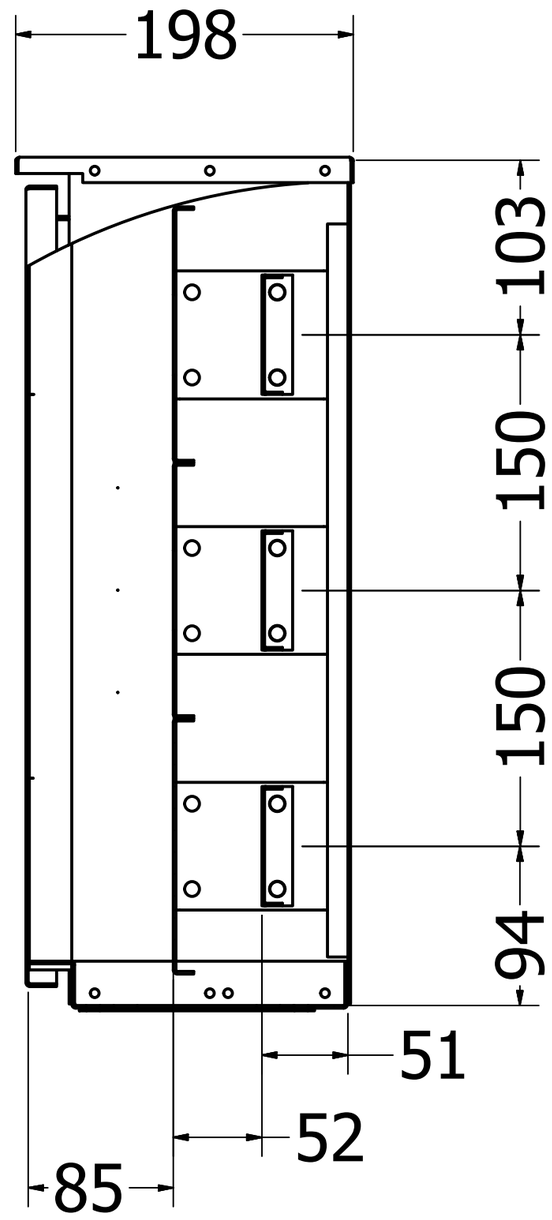

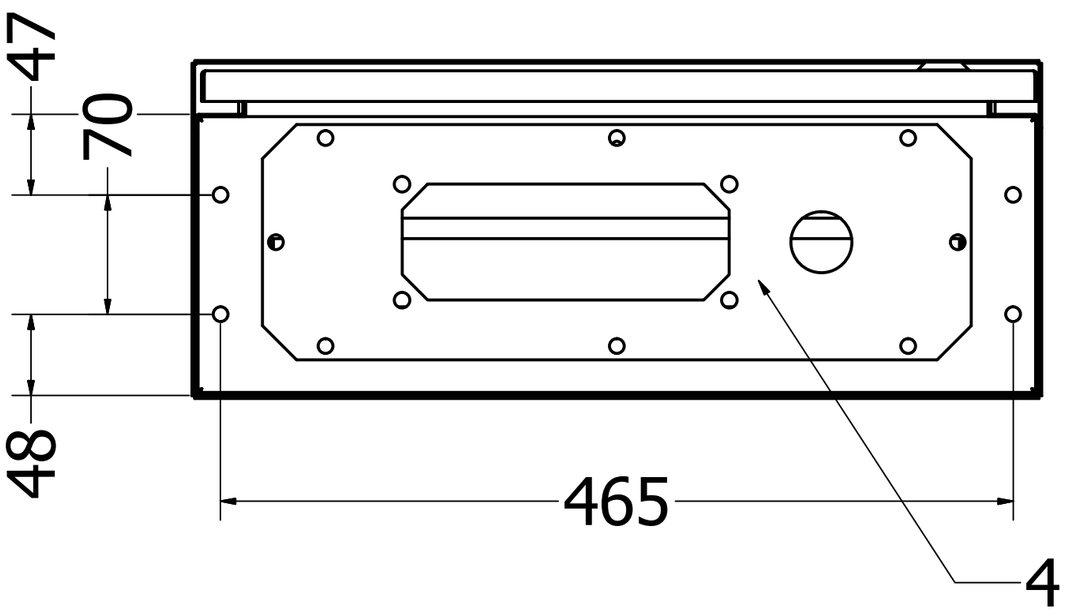

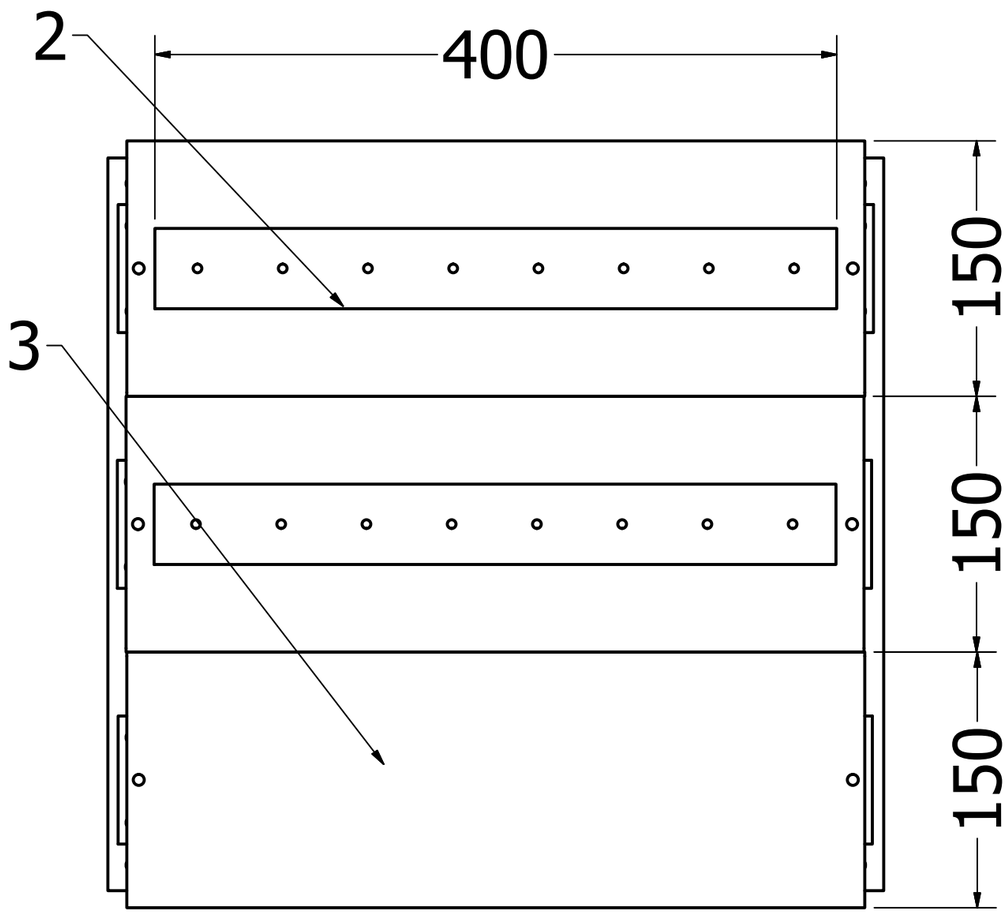

1 - Moduliniai uždengimai arba aklės
2 - Moduliniai uždengimai su modulinėm juostom (2x22 modulių)
3 - Aklinas modulinis uždengimas su moduline juosta ir PE ir N gnybtais iki 16mm2 (po 12 kontaktų) ir vieta papildomiems gnybtams, montuojamiems ant DIN bėgelio.
4 - Apatinis uždengimas su IP54 sandarikliais (7xø14+12xø18+5xø24+2xø35)