# SD120825-1S

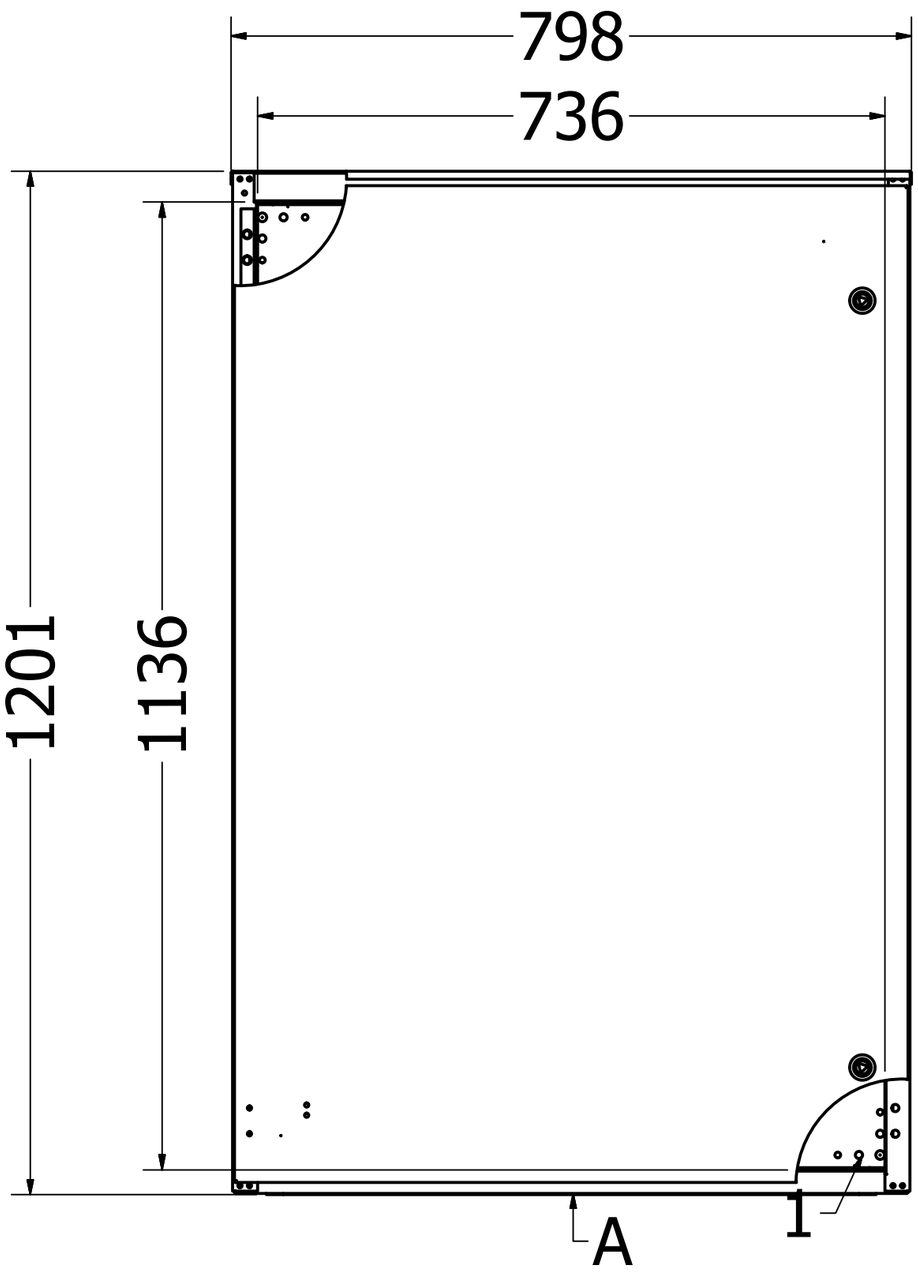


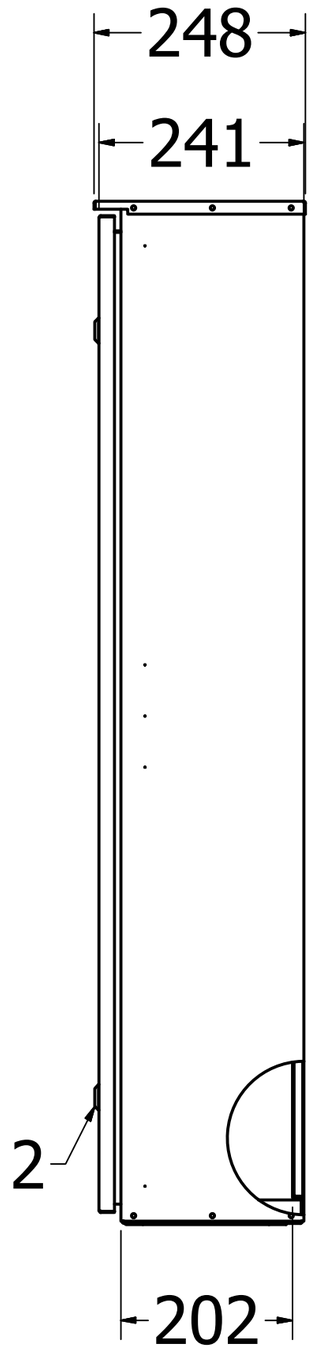


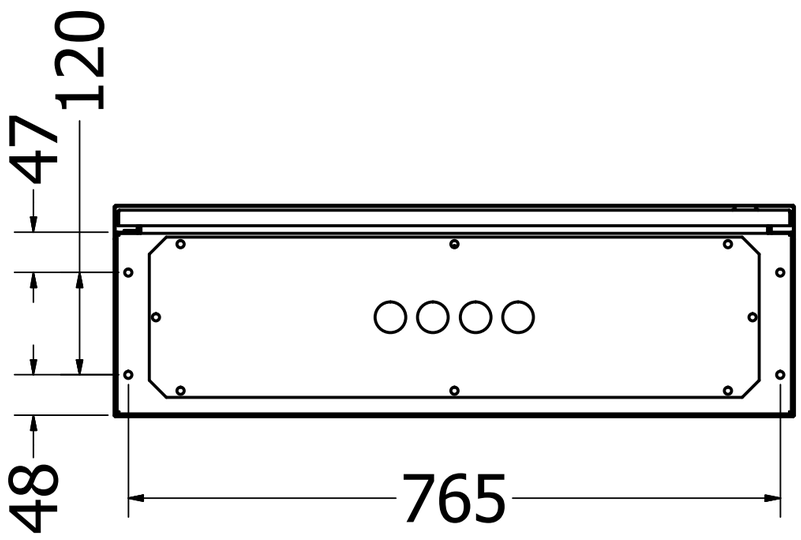


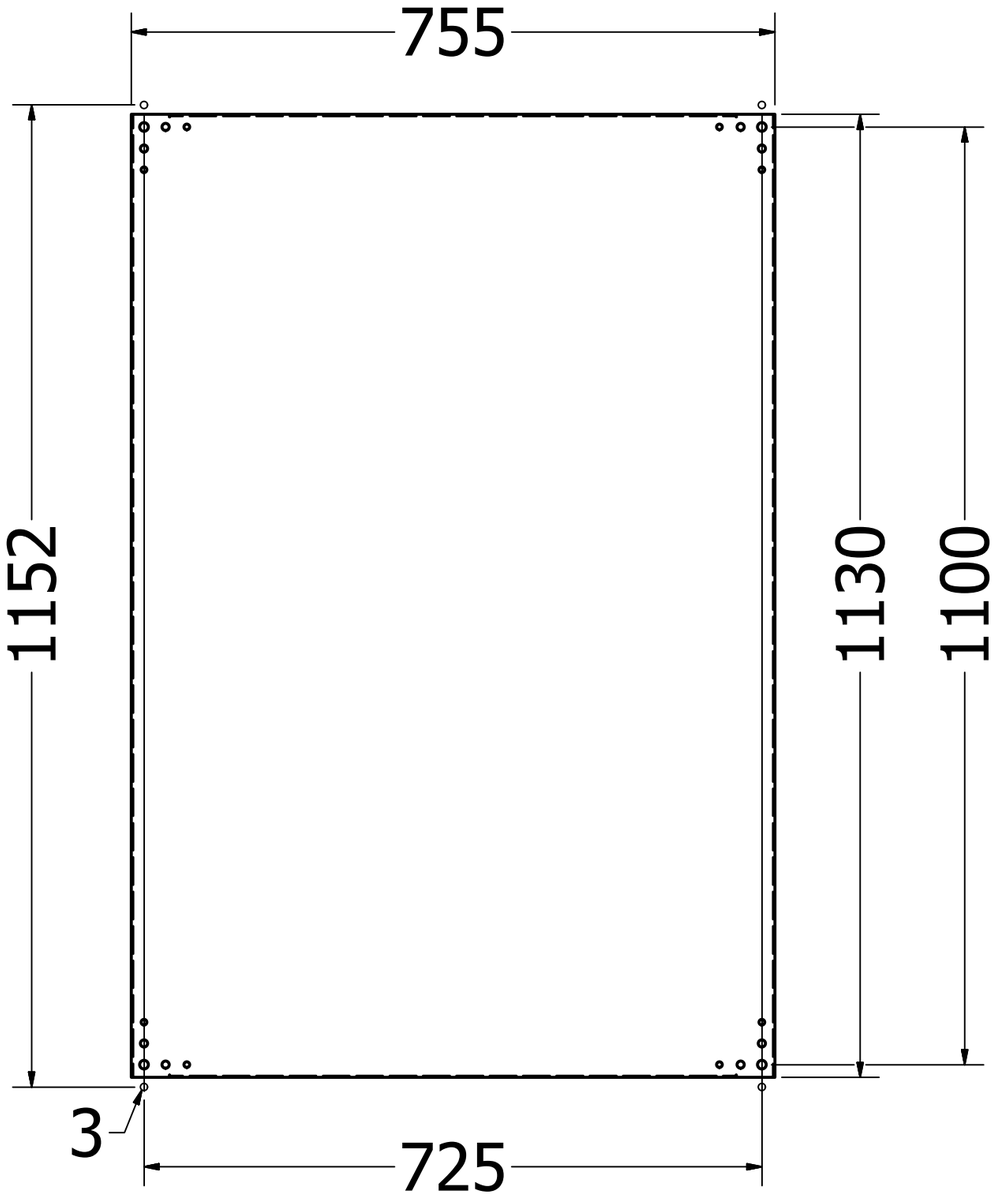


1 - Montažinis padelis
2 - Spynelė/Rankena
3 - Kiaurymės skydą tvirtinti prie sienos

# SKIRSTOMOSIOS DĖŽĖS SDxxyyzz-AB

**(xx – dėžės aukštis (150÷1800); yy – dėžės plotis (150÷1200); zz – dėžės gylis (150÷400); A – nusako priekinių durelių skaičių – 1 arba 2; B – nusako koks užraktas naudojamas – S (spynelės) arba R (rankena))**

## 1. Bendrieji nurodymai

1.1 Skirstomoji dėžė skirta trifazės 400V ir vienfazės 230V įtampos 50 Hz dažnio elektros energijos skirstymui vartotojo vidaus ir išorės tinkluose.

1.2 Dėžėje gali būti montuojami automatiniai jungikliai, magnetiniai paleidėjai, rėlės ir kita elektros aparatūra.

1.3 Dėžė yra gaminama iš cinkuotos skardos lakštų, padengtų polimerine danga, naudojant miltelinę technologiją. Standartinė spalva – RAL7032. Esant pageidavimui, galima dažyti ir kita spalva.

## 2. Techniniai parametrai

| | |
|---|---|
| 2.1 Vardinė įtampa, V | 230; 400 |
| 2.2 Vardinė srovė, A | 400 |
| 2.3 Dažnis, Hz | 50 |
| 2.4 Apsaugos laipsnis | IP 54 |
| 2.5 IK Kodas | IK08 |
| 2.6 Apsaugos nuo elektros smūgio klasė | I |
| 2.7 Didžiausia spintos apgaubo apkrova, kg | 15 |
| 2.8 Didžiausia spintos durelių apkrova, kg | 5 |
| 2.9 Antikorozinė danga atitinka | ISO 9223 |

## 3. Naudojimo sąlygos

3.1 Dėžutė tinka eksploatuoti vidaus lauko sąlygomis. Jo montavimą, aptarnavimą ir remontą atlieka elektrotechninis personalas pagal “Saugos taisyklių eksploatuojant elektros įrenginius” reikalavimus.

| | |
|---|---|
| 3.2 Aplinkos oro temperatūra | -25 - +40° C |
| 3.3 Santykinė oro drėgmė iki 100% (+25° C) | |
| 3.4 Taršos laipsnis | 3 |
| 3.5 Aukštis virš jūros lygio | iki 2000m. |

## 4. Komplektuotė

| | |
|---|---|
| 4.1 Skydelis | 1 vnt. |
| 4.2 Durų raktai | 2 vnt. |
| 4.3 Individuali pakuotė | 1 vnt. |

## 5. Skirstomųjų dėžių sudedamosios dalys ir surinkimas.

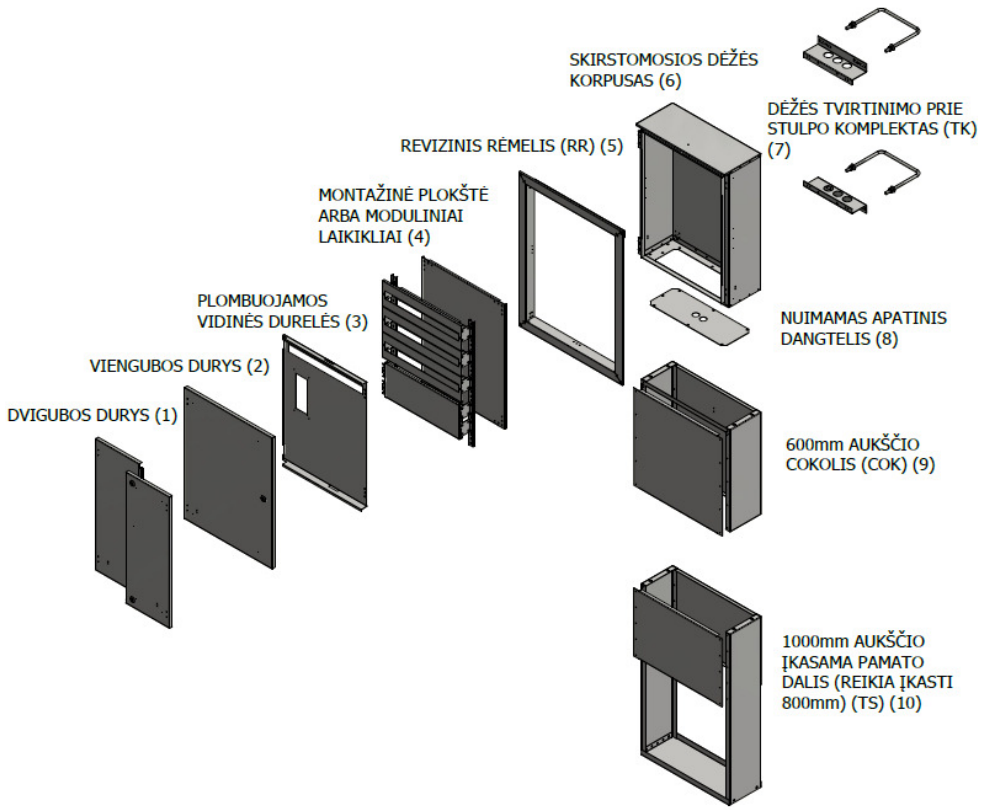


1) Dvigubos durys gali būti su spynelėmis (standartinis variantas) arba rankena.
2) Viengubos durys gali būti su spynelėmis (standartinis variantas) arba rankena.
3) Vidinės, metalinės plombuojamos durys. Esant pageidavimui galima pagaminti vidines plombuojamas duris su kiaurymėmis, organiniu stiklu.
4) Skydelio viduje atskirai arba kartu galima montuoti metalinę montažinę plokštę arba skirtingų aukščių modulinių komponentų laikiklius su uždengimais (tarpas tarp modulių – 150mm arba 200mm). Taipogi ant modulinių laikiklių galima montuoti 200mm reguliuojamo aukščio metalinį montažinį padelį.
5) Revizinis rėmelis skirtas skydui perdaryti iš paviršinio į montuojamą į kiaurymę sienoje. Rėmelio briauna – 50mm, išsikišusi virš sienos paviršiaus – 10mm. Parduodama kartu su dėže.
6) Korpusas cinkuotas, nevirintas, kniedintas. Su stogeliu.
7) Dėžėse paruoštos kiaurymės specialiems laikikliams, skirtiems tvirtinti jas prie gelžbetoninių atramų. Komplekte – atitraukimo nuo atramos konstrukcija ir sriegti M12 apkabiniai strypai.
8) Nuimama apatinė skydo dalis. Standartiniame variante – su 36mm diametro kiaurymėmis su sandarikliais. (Galima pagaminti ir apatinę dalį su spec. kiaurymėmis)
9) Cokolis skirtas skydą atkelti ir prisukti prie betoninio ar kito tvirto pagrindo. Standartinis – 600mm aukščio.
10) Įkasama, betonuojama pamato dalis.

## 6. Pagrindiniai priekinės dalies ir montažinės plokštės parametrai:

| SKYDELIO AUKŠTIS, mm (aukštis / telpa 150mm mod.eilių / telpa 200mm mod.eilių) | | SKYDELIO PLOTIS, mm (maksimaliai telpa modulių eilėje) | | | | | | | | |
|---|---|---|---|---|---|---|---|---|---|---|
| | | 200 ;(5) | 250 ;(8) | 300 ;(11) | 400 ;(16) | 500 ;(22) | 600 ;(28) | 800 ;(39) | 1000 ;(50) | 1200 ;(61) |
| | | A x P | A x P | A x P | A x P | A x P | A x P | A x P | A x P | A x P |
| 200 ;1/- | B | 130 x 160 | 130 x 210 | 130 x 260 | 130 x 360 | 130 x 460 | 130 x 560 | 130 x 760 | 130 x 960 | 130 x 1160 |
| | C | 135 x 135 | 135 x 185 | 135 x 235 | 135 x 335 | 135 x 435 | 135 x 535 | 135 x 735 | 135 x 935 | 135 x 1135 |
| | D | 152 x 125 | 152 x 175 | 152 x 225 | 152 x 325 | 152 x 425 | 152 x 525 | 152 x 725 | 152 x 925 | 152 x 1125 |
| | E | 5/-/5 | 8/-/6 | 11/-/7 | 16/-/9 | 22/-/10 | 28/-/12 | 39/-/16 | 50/-/19 | 61/-/23 |
| 250 ;1/1 | B | 180 x 160 | 180 x 210 | 180 x 260 | 180 x 360 | 180 x 460 | 180 x 560 | 180 x 760 | 180 x 960 | 180 x 1160 |
| | C | 185 x 135 | 185 x 185 | 185 x 235 | 185 x 335 | 185 x 435 | 185 x 535 | 185 x 735 | 185 x 935 | 185 x 1135 |
| | D | 202 x 125 | 202 x 175 | 202 x 225 | 202 x 325 | 202 x 425 | 202 x 525 | 202 x 725 | 202 x 925 | 202 x 1125 |
| | E | 5/5/5 | 8/8/7 | 11/11/8 | 16/16/10 | 22/22/12 | 28/28/14 | 39/39/18 | 50/50/22 | 61/61/26 |
| 300 ;1/1 | B | 230 x 160 | 230 x 210 | 230 x 260 | 230 x 360 | 230 x 460 | 230 x 560 | 230 x 760 | 230 x 960 | 230 x 1160 |
| | C | 235 x 135 | 235 x 185 | 235 x 235 | 235 x 335 | 235 x 435 | 235 x 535 | 235 x 735 | 235 x 935 | 235 x 1135 |
| | D | 252 x 125 | 252 x 175 | 252 x 225 | 252 x 325 | 252 x 425 | 252 x 525 | 252 x 725 | 252 x 925 | 252 x 1125 |
| | E | 5/5/6 | 8/8/8 | 11/11/9 | 16/16/11 | 22/22/14 | 28/28/16 | 39/39/20 | 50/50/25 | 61/61/30 |
| 400 ;2/1 | B | 330 x 160 | 330 x 210 | 330 x 260 | 330 x 360 | 330 x 460 | 330 x 560 | 330 x 760 | 330 x 960 | 330 x 1160 |
| | C | 335 x 135 | 335 x 185 | 335 x 235 | 335 x 335 | 335 x 435 | 335 x 535 | 335 x 735 | 335 x 935 | 335 x 1135 |
| | D | 352 x 125 | 352 x 175 | 352 x 225 | 352 x 325 | 352 x 425 | 352 x 525 | 352 x 725 | 352 x 925 | 352 x 1125 |
| | E | 10/5-/8 | 16/8-/10 | 22/11-/12 | 32/16-/14 | 44/22-/17 | 28/56-/20 | 39/78-/25 | 100/50-/31 | 122/61-/36 |
| 500 ;3/2 | B | 430 x 160 | 430 x 210 | 430 x 260 | 430 x 360 | 430 x 460 | 430 x 560 | 430 x 760 | 430 x 960 | 430 x 1160 |
| | C | 435 x 135 | 435 x 185 | 435 x 235 | 435 x 335 | 435 x 435 | 435 x 535 | 435 x 735 | 435 x 935 | 435 x 1135 |
| | D | 452 x 125 | 452 x 175 | 452 x 225 | 452 x 325 | 452 x 425 | 452 x 525 | 452 x 725 | 452 x 925 | 452 x 1125 |
| | E | 15/10/10 | 24/16/12 | 33/22/13 | 48/32/17 | 66/44/20 | 84/56/23 | 117/78/30 | 150/100/36 | 183/122/43 |
| 600 ;3/2 | B | 530 x 160 | 530 x 210 | 530 x 260 | 530 x 360 | 530 x 460 | 530 x 560 | 530 x 760 | 530 x 960 | 530 x 1160 |
| | C | 535 x 135 | 535 x 185 | 535 x 235 | 535 x 335 | 535 x 435 | 535 x 535 | 535 x 735 | 535 x 935 | 535 x 1135 |
| | D | 552 x 125 | 552 x 175 | 552 x 225 | 552 x 325 | 552 x 425 | 552 x 525 | 552 x 725 | 552 x 925 | 552 x 1125 |
| | E | 15-/10-/12 | 24-/16-/14 | 33-/22-/15 | 48-/32-/19 | 66-/44-/23 | 84-/56-/27 | 117-/78-/34 | 150-/100-/42 | 183-/122-/49 |
| 800 ;5/3 | B | 730 x 160 | 730 x 210 | 730 x 260 | 730 x 360 | 730 x 460 | 730 x 560 | 730 x 760 | 730 x 960 | 730 x 1160 |
| | C | 735 x 135 | 735 x 185 | 735 x 235 | 735 x 335 | 735 x 435 | 735 x 535 | 735 x 735 | 735 x 935 | 735 x 1135 |
| | D | 752 x 125 | 752 x 175 | 752 x 225 | 752 x 325 | 752 x 425 | 752 x 525 | 752 x 725 | 752 x 925 | 752 x 1125 |
| | E | 25/15-/15 | 40/24-/17 | 55/33-/20 | 80/48-/25 | 110/66-/29 | 140/84-/34 | 195/117/44 | 250/150-/53 | 305/183-/63 |
| 1000 ;6/4 | B | 930 x 160 | 930 x 210 | 930 x 260 | 930 x 360 | 930 x 460 | 930 x 560 | 930 x 760 | 930 x 960 | 930 x 1160 |
| | C | 935 x 135 | 935 x 185 | 935 x 235 | 935 x 335 | 935 x 435 | 935 x 535 | 935 x 735 | 935 x 935 | 935 x 1135 |
| | D | 952 x 125 | 952 x 175 | 952 x 225 | 952 x 325 | 952 x 425 | 952 x 525 | 952 x 725 | 952 x 925 | 952 x 1125 |
| | E | 30/20-/18 | 48/32-/22 | 66/44-/24 | 96/64-/30 | 132/88-/36 | 168/112-/42 | 234/156-/53 | 300/200-/65 | 366/244-/76 |
| 1200 ;7/5 | B | 1130 x 160 | 1130 x 210 | 1130 x 260 | 1130 x 360 | 1130 x 460 | 1130 x 560 | 1130 x 760 | 1130 x 960 | 1130 x 1160 |
| | C | 1135 x 135 | 1135 x 185 | 1135 x 235 | 1135 x 335 | 1135 x 435 | 1135 x 535 | 1135 x 735 | 1135 x 935 | 1135 x 1135 |
| | D | 1152 x 125 | 1152 x 175 | 1152 x 225 | 1152 x 325 | 1152 x 425 | 1152 x 525 | 1152 x 725 | 1152 x 925 | 1152 x 1125 |
| | E | 35-/25-/22 | 56-/32-/25 | 77-/55-/29 | 112-/80-/36 | 154-/110-/42 | 196-/140-/49 | 273-/195-/63 | 350-/250-/76 | 427-/305-/90 |
| 1400 ;9/6 | B | 1330 x 160 | 1330 x 210 | 1330 x 260 | 1330 x 360 | 1330 x 460 | 1330 x 560 | 1330 x 760 | 1330 x 960 | 1330 x 1160 |
| | C | 1335 x 135 | 1335 x 185 | 1335 x 235 | 1335 x 335 | 1335 x 435 | 1335 x 535 | 1335 x 735 | 1335 x 935 | 1335 x 1135 |
| | D | 1352 x 125 | 1352 x 175 | 1352 x 225 | 1352 x 325 | 1352 x 425 | 1352 x 525 | 1352 x 725 | 1352 x 925 | 1352 x 1125 |
| | E | 45/30-/25 | 72/48-/30 | 99/66-/36 | 144/96-/44 | 198/132-/53 | 252/168-/63 | 351/234-/76 | 450/300-/85 | 549/366-/102 |
| 1600 ;10/7 | B | 1530 x 160 | 1530 x 210 | 1530 x 260 | 1530 x 360 | 1530 x 460 | 1530 x 560 | 1530 x 760 | 1530 x 960 | 1530 x 1160 |
| | C | 1535 x 135 | 1535 x 185 | 1535 x 235 | 1535 x 335 | 1535 x 435 | 1535 x 535 | 1535 x 735 | 1535 x 935 | 1535 x 1135 |
| | D | 1552 x 125 | 1552 x 175 | 1552 x 225 | 1552 x 325 | 1552 x 425 | 1552 x 525 | 1552 x 725 | 1552 x 925 | 1552 x 1125 |
| | E | 50/35-/30 | 80/56-/38 | 110/77-/44 | 160/112-/53 | 220/154-/65 | 280/196-/76 | 390/273-/81 | 500/350-/98 | 610/427-/116 |

### Lentelės grafų paaiškinimas

| | A (aukštis, mm) | x | P (plotis, mm) |
|---|---|---|---|
| B | Montažinio padelio aukštis (A1), mm | x | Montažinio padelio plotis (P1), mm |
| C | Kiaurymės atidarius duris aukštis (A2), mm | x | Kiaurymės atidarius duris plotis (P2), mm |
| D | Aukštis tarp dėžutės tvirtinimo kiaurymių (A3), mm | x | Plotis tarp dėžutės tvirtinimo kiaurymių (P3), mm |
| E | Telpa maks. modulių (150mm atstumu tarp eilių) / Telpa maks. modulių (200mm atstumu tarp eilių) / Svoris, kg | | |

Nestandartiniai skydai

**PASTABOS:**

* Nurodytas svoris maksimalus įmanomas (250mm gylio skydui). Tikslų svorį reikia tikslinti atskirai.
* Dėžutės, kurių visi matmenys didesni nei 800x800x300 montuojamos tik ant ankeruojamo cokolio arba įkasamo pamato (kitokia konstrukcija su apatiniu uždengimu, skirta montuoti ant žemės).
* Dėžutės, kurių visi matmenys mažesni nei 800x600x200, gaminamos iš 1,0mm cinkuotos skardos. Montažinė plokštė - iš 1,5mm storio cinkuotos skardos. Dėžutės, kurių visi matmenys didesni nei 800x600x200 gaminamos iš 1,5mm cinkuotos skardos Padelis - iš 2,0mm storio cinkuotos skardos.
* Nurodytas maksimalus modulių skaičius, telpantis į spintą. Esant dideliam kiekiui modulinių komponentų, papildomai reikia įsivertinti vietą kabeliams bei akreipti dėmesį į spintos gylį ir plotį jiems talpinti. Maksimaliam modulių skaičiui PE ir N šynelių vieta neįvertinta.

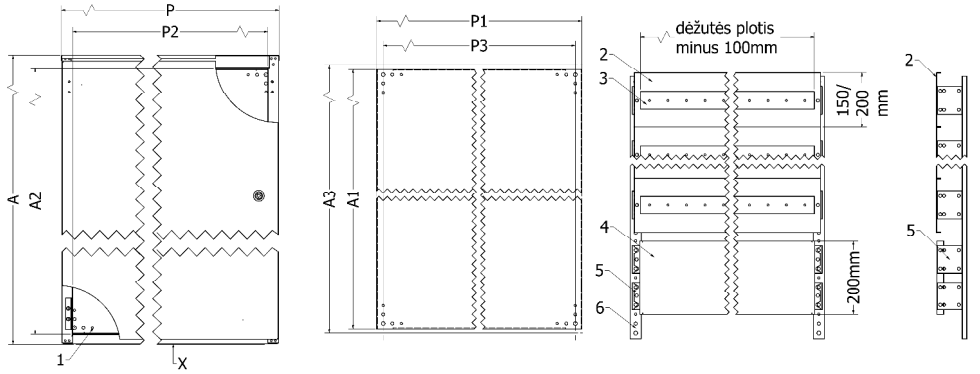


1.Montažinė plokštė (MP). 2.Modulinis uždengimas (MU) – 150 arba 200mm aukščio 3.Modulinė juosta (MJ) su DIN bėgeliu (kiaurymės plotis lygus iš dėžės pločio atėmus 100mm) 4.200mm aukščio reguliuojama dalinė plokštė montuojama ant kojelių (DP). 5.Modulių juostų arba dalinių montažinių plokščių kojelės (MJK). 6.Apatinis laikiklis modulių juostoms (MLSD)

## 5. Pagrindiniai apatinės dalies parametrai:

| SKYDELIO GYLIS, mm | | SKYDELIO PLOTIS, mm | | | | | | | | |
|---|---|---|---|---|---|---|---|---|---|---|
| | | 200 | 250 | 300 | 400 | 500 | 600 | 800 | 1000 | 1200 |
| | | A x P | A x P | A x P | A x P | A x P | A x P | A x P | A x P | A x P |
| 150 | B | 45 x 65 | 45 x 115 | 45 x 165 | 45 x 265 | 45 x 365 | 45 x 465 | 45 x 665 | 45 x 865 | 45 x 1065 |
| | C | 20 x 165 | 20 x 215 | 20 x 265 | 20 x 365 | 20 x 465 | 20 x 565 | 20 x 765 | 20 x 965 | 20 x 1165 |
| | D | 1 | 1 | 2 | 2 | 2 | 3 | 4 | 4 | 5 |
| 200 | B | 95 x 65 | 95 x 115 | 95 x 165 | 95 x 265 | 95 x 365 | 95 x 465 | 95 x 665 | 95 x 865 | 95 x 1065 |
| | C | 70 x 165 | 70 x 215 | 70 x 265 | 70 x 365 | 70 x 465 | 70 x 565 | 70 x 765 | 70 x 965 | 70 x 1165 |
| | D | 1 | 1 | 2 | 2 | 2 | 3 | 4 | 4 | 5 |
| 250 | B | 145 x 65 | 145 x 115 | 145 x 165 | 145 x 265 | 145 x 365 | 145 x 465 | 145 x 665 | 145 x 865 | 145 x 1065 |
| | C | 120 x 165 | 120 x 215 | 120 x 265 | 120 x 365 | 120 x 465 | 120 x 565 | 120 x 765 | 120 x 965 | 120 x 1165 |
| | D | 1 | 1 | 2 | 2 | 2 | 3 | 4 | 4 | 5 |
| 300 | B | 195 x 65 | 195 x 115 | 195 x 165 | 195 x 265 | 195 x 365 | 195 x 465 | 195 x 665 | 195 x 865 | 195 x 1065 |
| | C | 170 x 165 | 170 x 215 | 170 x 265 | 170 x 365 | 170 x 465 | 170 x 565 | 170 x 765 | 170 x 965 | 170 x 1165 |
| | D | 1 | 1 | 2 | 2 | 2 | 3 | 4 | 4 | 5 |
| 400 | B | 295 x 65 | 295 x 115 | 295 x 165 | 295 x 265 | 295 x 365 | 295 x 465 | 295 x 665 | 295 x 865 | 295 x 1065 |
| | C | 270 x 165 | 270 x 215 | 270 x 265 | 270 x 365 | 270 x 465 | 270 x 565 | 270 x 765 | 270 x 965 | 270 x 1165 |
| | D | 1 | 1 | 2 | 2 | 2 | 3 | 4 | 4 | 5 |

### Lentelės grafų paaiškinimas

| | A (aukštis, mm) | x | P (plotis, mm) |
|---|---|---|---|
| B | Dugno kiaurymės aukštis, mm (E1) | x | Dugno kiaurymės plotis (F1), mm |
| C | Atstumas tarp montavimo kiaurymių aukštis (E2), mm | x | Atstumas tarp mont. kiaurymių plotis, (F2) mm |
| D | 36mm diametro kiaurymių su standartiniais skaičius, (G) vnt., | | |

- nestandartiniai skydai

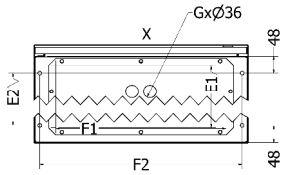


## 6. Pagrindiniai šoninės dalies parametrai:

| | DĖŽUTĖS GYLIS, mm | | | | | |
|---|---|---|---|---|---|---|
| | 150 | 200 | 250 | 300 | 300** | 400** |
| Gabaritinis matmuo (didžiausias gylis) (G) | 149 | 199 | 249 | 299 | 299** | 399** |
| Gylis nuo nugaros iki durelių (G1) | 140 | 190 | 240 | 290 | 290** | 390** |
| Gylis nuo mont. plokštės iki durelių (G3) | 125 | 175 | 225 | 275 | 255** | 355** |
| Gylis nuo mont. plokštės iki konstrukcijų* (G4) | 95 | 145 | 195 | 245 | 205** | 305** |
| Apatinės dalies gylis (G5) | 115 | 165 | 215 | 265 | 250** | 350** |

**PASTABOS:**

* Nurodytas gylis tai tuščia erdvė į kurią sumontavus komplektaciją užsidaro durys.
** Nurodytas matmuo skydams, kurių aukšis ir plotis lygus arba didesnis nei 1000x1000mm

