SD100625-1S

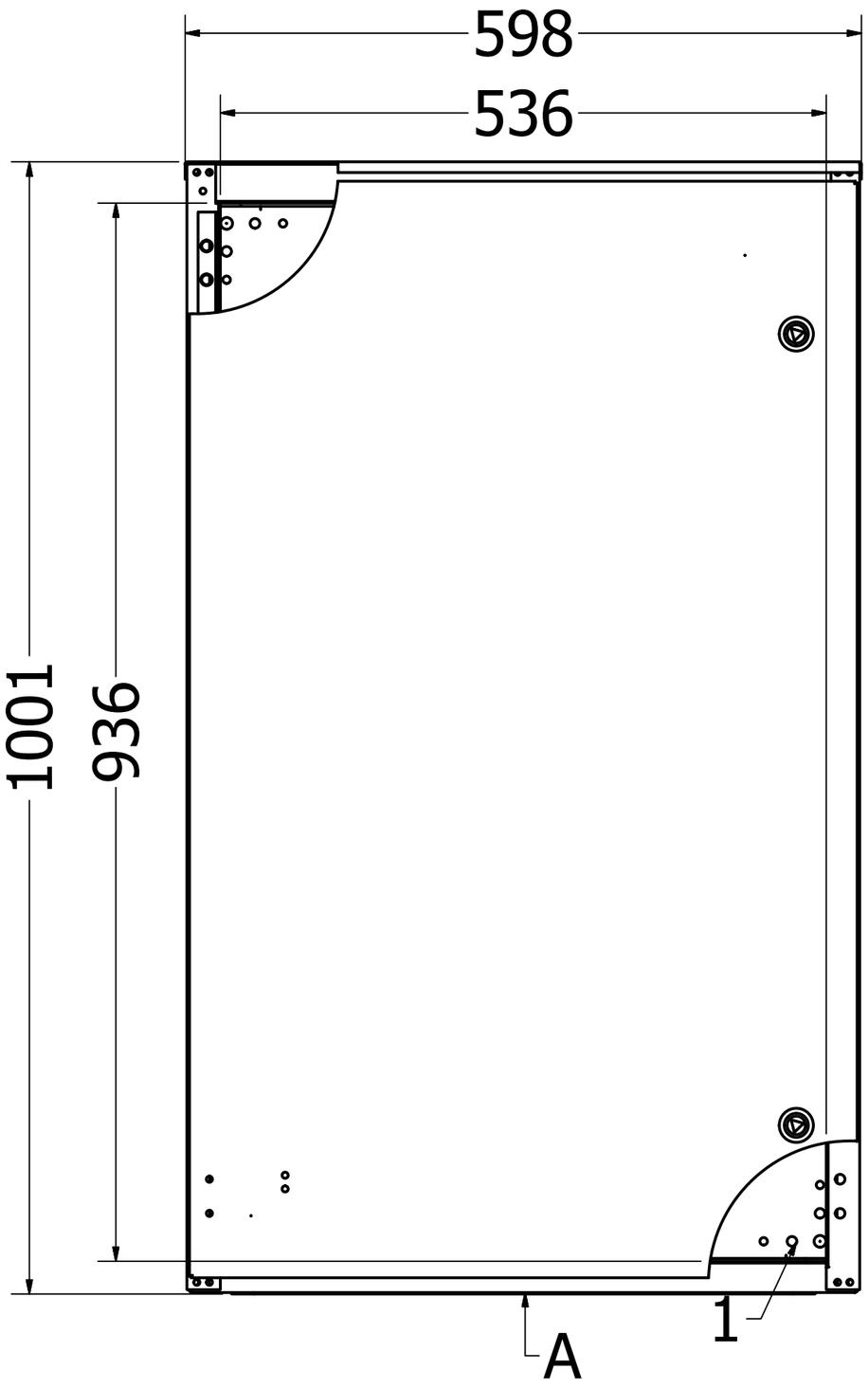

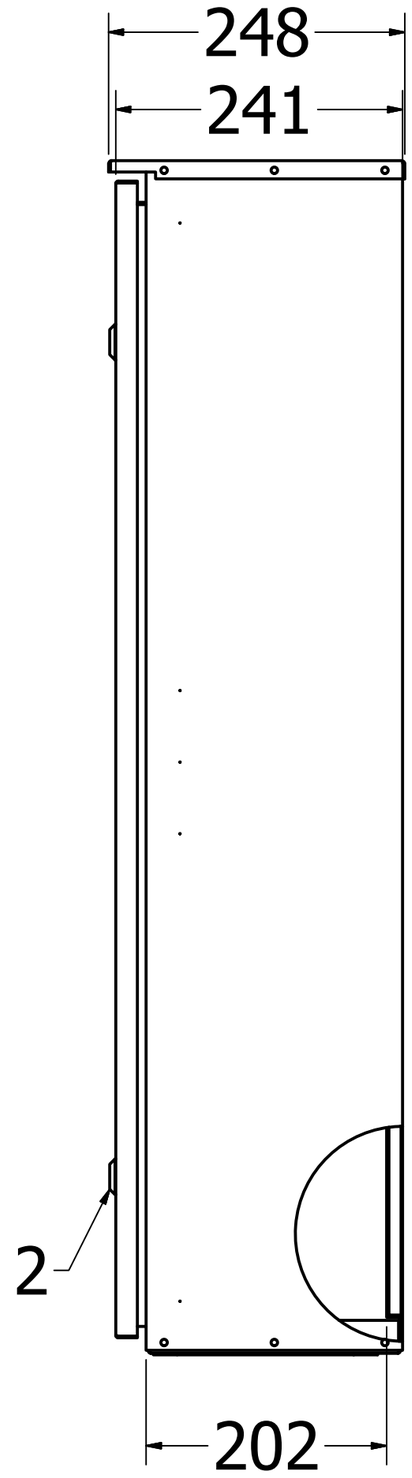

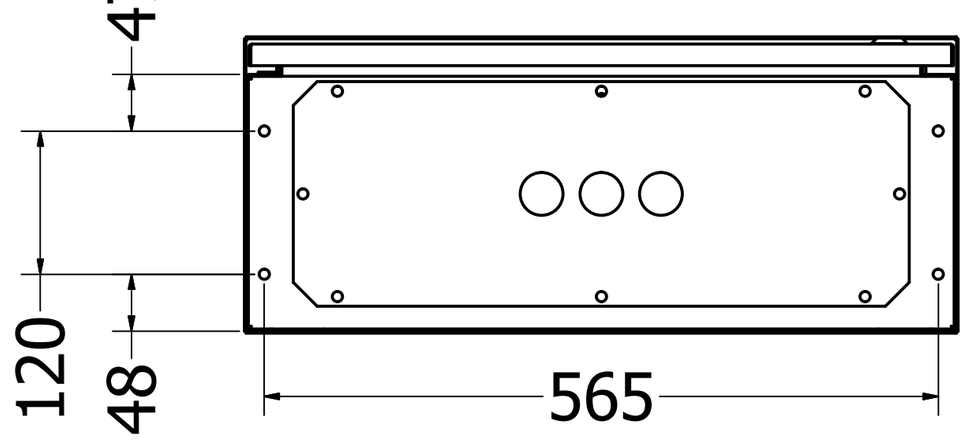

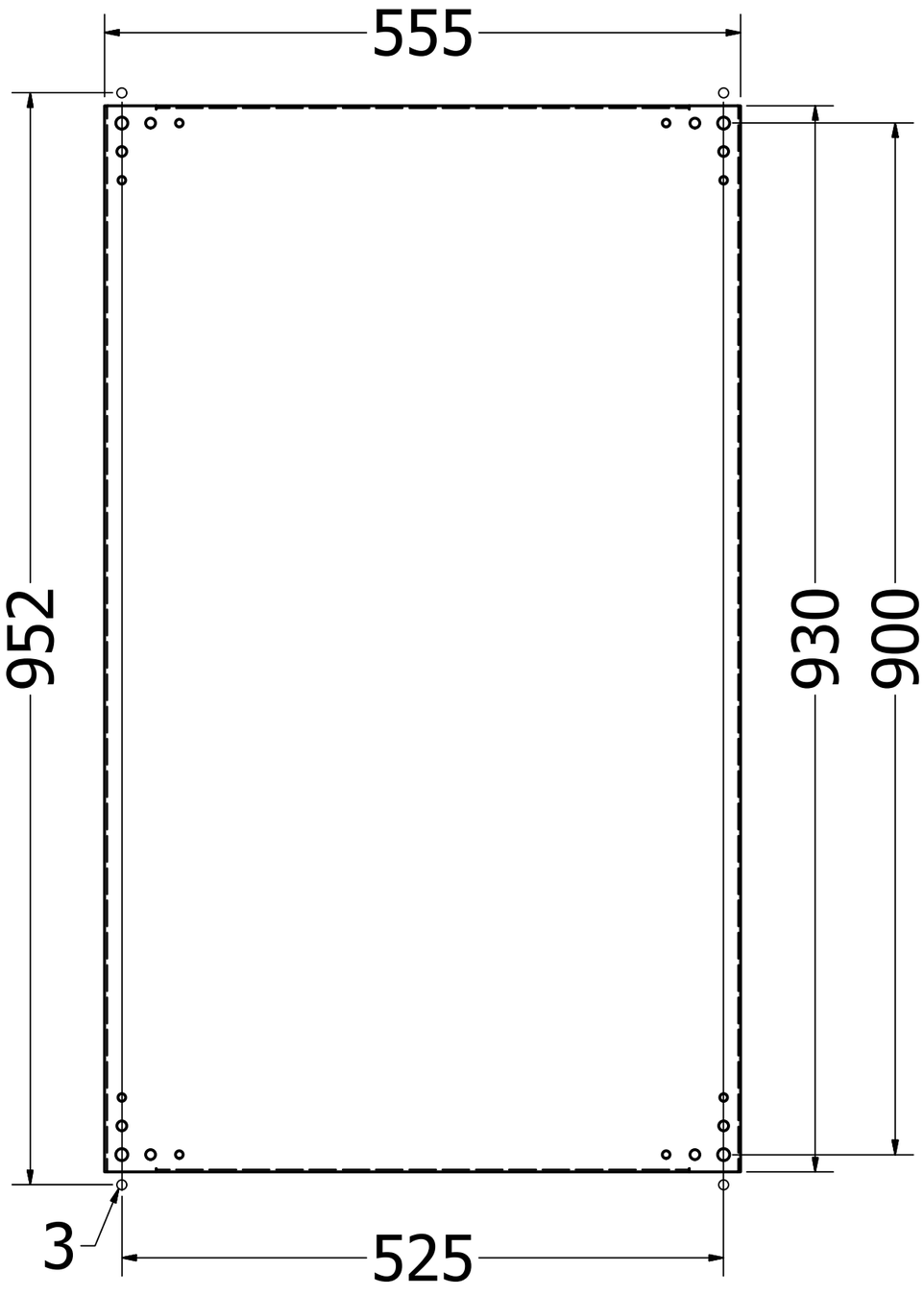

1 - Montažinis padelis
2 - Spynelė/Rankena
3 - Kiaurymės skydą tvirtinti prie sienos

SKIRSTOMOSIOS DĖŽĖS SDxxyyzz-AB

(xx – dėžės aukštis (150÷1800); yy – dėžės plotis (150÷1200); zz – dėžės gylis (150÷400); A – nusako priekinių durelių skaičių – 1 arba 2; B – nusako koks užraktas naudojamas – S (spynelės) arba R (rankena))

1. Bendrieji nurodymai

1.1 Skirstomoji dėžė skirta trifazės 400V ir vienfazės 230V įtampos 50 Hz dažnio elektros energijos skirstymui vartotojo vidaus ir išorės tinkluose.

1.2 Dėžėje gali būti montuojami automatiniai jungikliai, magnetiniai paleidėjai, rėlės ir kita elektros aparatūra.

1.3 Dėžė yra gaminama iš cinkuotos skardos lakštų, padengtų polimerine danga, naudojant miltelinę technologiją. Standartinė spalva – RAL7032. Esant pageidavimui, galima dažyti ir kita spalva.

2. Techniniai parametrai

2.1 Vardinė įtampa, V	230; 400
2.2 Vardinė srovė, A	400
2.3 Dažnis, Hz	50
2.4 Apsaugos laipsnis	IP 54
2.5 IK Kodas	IK08
2.6 Apsaugos nuo elektros smūgio klasė	I
2.7 Didžiausia spintos apgaubo apkrova, kg	15
2.8 Didžiausia spintos durelių apkrova, kg	5
2.9 Antikorozinė danga atitinka	ISO 9223

3. Naudojimo sąlygos

3.1 Dėžutė tinka eksploatuoti vidaus lauko sąlygomis. Jo montavimą, aptarnavimą ir remontą atlieka elektrotechninis personalas pagal “Saugos taisyklių eksploatuojant elektros įrenginius” reikalavimus.

3.2 Aplinkos oro temperatūra	-25 - +40° C
3.3 Santykinė oro drėgmė iki 100% (+25° C)	
3.4 Taršos laipsnis	3
3.5 Aukštis virš jūros lygio	iki 2000m.

4. Komplektuotė

4.1 Skydelis	1 vnt.
4.2 Durų raktai	2 vnt.
4.3 Individuali pakuotė	1 vnt.

5. Skirstomųjų dėžių sudedamosios dalys ir surinkimas.

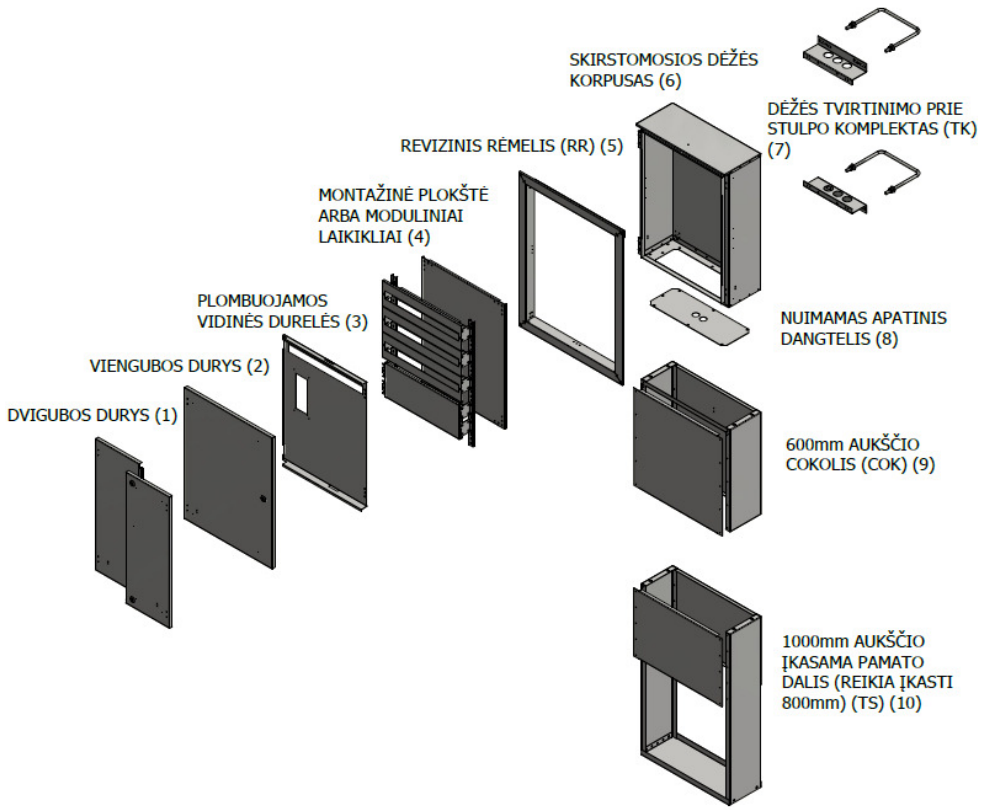

1) Dvigubos durys gali būti su spynelėmis (standartinis variantas) arba rankena.
2) Viengubos durys gali būti su spynelėmis (standartinis variantas) arba rankena.
3) Vidinės, metalinės plombuojamos durys. Esant pageidavimui galima pagaminti vidines plombuojamas duris su kiaurymėmis, organiniu stiklu.
4) Skydelio viduje atskirai arba kartu galima montuoti metalinę montažinę plokštę arba skirtingų aukščių modulinių komponentų laikiklius su uždengimais (tarpas tarp modulių – 150mm arba 200mm). Taipogi ant modulinių laikiklių galima montuoti 200mm reguliuojamo aukščio metalinį montažinį padelį.
5) Revizinis rėmelis skirtas skydui perdaryti iš paviršinio į montuojamą į kiaurymę sienoje. Rėmelio briauna – 50mm, išsikišusi virš sienos paviršiaus – 10mm. Parduodama kartu su dėže.
6) Korpusas cinkuotas, nevirintas, kniedintas. Su stogeliu.
7) Dėžėse paruoštos kiaurymės specialiems laikikliams, skirtiems tvirtinti jas prie gelžbetoninių atramų. Komplekte – atitraukimo nuo atramos konstrukcija ir sriegti M12 apkabiniai strypai.
8) Nuimama apatinė skydo dalis. Standartiniame variante – su 36mm diametro kiaurymėmis su sandarikliais. (Galima pagaminti ir apatinę dalį su spec. kiaurymėmis)
9) Cokolis skirtas skydą atkelti ir prisukti prie betoninio ar kito tvirto pagrindo. Standartinis – 600mm aukščio.
10) Įkasama, betonuojama pamato dalis.

6. Pagrindiniai priekinės dalies ir montažinės plokštės parametrai:

SKYDELIO AUKŠTIS, mm (aukštis / telpa 150mm mod.eilių / telpa 200mm mod.eilių)		SKYDELIO PLOTIS, mm (maksimaliai telpa modulių eilėje)								
		200 ;(5)	250 ;(8)	300 ;(11)	400 ;(16)	500 ;(22)	600 ;(28)	800 ;(39)	1000 ;(50)	1200 ;(61)
		A x P	A x P	A x P	A x P	A x P	A x P	A x P	A x P	A x P
200 ;1/-	B	130 x 160	130 x 210	130 x 260	130 x 360	130 x 460	130 x 560	130 x 760	130 x 960	130 x 1160
	C	135 x 135	135 x 185	135 x 235	135 x 335	135 x 435	135 x 535	135 x 735	135 x 935	135 x 1135
	D	152 x 125	152 x 175	152 x 225	152 x 325	152 x 425	152 x 525	152 x 725	152 x 925	152 x 1125
	E	5/-/5	8/-/6	11/-/7	16/-/9	22/-/10	28/-/12	39/-/16	50/-/19	61/-/23
250 ;1/1	B	180 x 160	180 x 210	180 x 260	180 x 360	180 x 460	180 x 560	180 x 760	180 x 960	180 x 1160
	C	185 x 135	185 x 185	185 x 235	185 x 335	185 x 435	185 x 535	185 x 735	185 x 935	185 x 1135
	D	202 x 125	202 x 175	202 x 225	202 x 325	202 x 425	202 x 525	202 x 725	202 x 925	202 x 1125
	E	5/5/5	8/8/7	11/11/8	16/16/10	22/22/12	28/28/14	39/39/18	50/50/22	61/61/26
300 ;1/1	B	230 x 160	230 x 210	230 x 260	230 x 360	230 x 460	230 x 560	230 x 760	230 x 960	230 x 1160
	C	235 x 135	235 x 185	235 x 235	235 x 335	235 x 435	235 x 535	235 x 735	235 x 935	235 x 1135
	D	252 x 125	252 x 175	252 x 225	252 x 325	252 x 425	252 x 525	252 x 725	252 x 925	252 x 1125
	E	5/5/6	8/8/8	11/11/9	16/16/11	22/22/14	28/28/16	39/39/20	50/50/25	61/61/30
400 ;2/1	B	330 x 160	330 x 210	330 x 260	330 x 360	330 x 460	330 x 560	330 x 760	330 x 960	330 x 1160
	C	335 x 135	335 x 185	335 x 235	335 x 335	335 x 435	335 x 535	335 x 735	335 x 935	335 x 1135
	D	352 x 125	352 x 175	352 x 225	352 x 325	352 x 425	352 x 525	352 x 725	352 x 925	352 x 1125
	E	10/5-/8	16/8-/10	22/11-/12	32/16-/14	44/22-/17	28/56-/20	39/78-/25	100/50-/31	122/61-/36
500 ;3/2	B	430 x 160	430 x 210	430 x 260	430 x 360	430 x 460	430 x 560	430 x 760	430 x 960	430 x 1160
	C	435 x 135	435 x 185	435 x 235	435 x 335	435 x 435	435 x 535	435 x 735	435 x 935	435 x 1135
	D	452 x 125	452 x 175	452 x 225	452 x 325	452 x 425	452 x 525	452 x 725	452 x 925	452 x 1125
	E	15/10/10	24/16/12	33/22/13	48/32/17	66/44/20	84/56/23	117/78/30	150/100/36	183/122/43
600 ;3/2	B	530 x 160	530 x 210	530 x 260	530 x 360	530 x 460	530 x 560	530 x 760	530 x 960	530 x 1160
	C	535 x 135	535 x 185	535 x 235	535 x 335	535 x 435	535 x 535	535 x 735	535 x 935	535 x 1135
	D	552 x 125	552 x 175	552 x 225	552 x 325	552 x 425	552 x 525	552 x 725	552 x 925	552 x 1125
	E	15-/10-/12	24-/16-/14	33-/22-/15	48-/32-/19	66-/44-/23	84-/56-/27	117-/78-/34	150-/100-/42	183-/122-/49
800 ;5/3	B	730 x 160	730 x 210	730 x 260	730 x 360	730 x 460	730 x 560	730 x 760	730 x 960	730 x 1160
	C	735 x 135	735 x 185	735 x 235	735 x 335	735 x 435	735 x 535	735 x 735	735 x 935	735 x 1135
	D	752 x 125	752 x 175	752 x 225	752 x 325	752 x 425	752 x 525	752 x 725	752 x 925	752 x 1125
	E	25/15-/15	40/24-/17	55/33-/20	80/48-/25	110/66-/29	140/84-/34	195/117/44	250/150-/53	305/183-/63
1000 ;6/4	B	930 x 160	930 x 210	930 x 260	930 x 360	930 x 460	930 x 560	930 x 760	930 x 960	930 x 1160
	C	935 x 135	935 x 185	935 x 235	935 x 335	935 x 435	935 x 535	935 x 735	935 x 935	935 x 1135
	D	952 x 125	952 x 175	952 x 225	952 x 325	952 x 425	952 x 525	952 x 725	952 x 925	952 x 1125
	E	30/20-/18	48/32-/22	66/44-/24	96/64-/30	132/88-/36	168/112-/42	234/156-/53	300/200-/65	366/244-/76
1200 ;7/5	B	1130 x 160	1130 x 210	1130 x 260	1130 x 360	1130 x 460	1130 x 560	1130 x 760	1130 x 960	1130 x 1160
	C	1135 x 135	1135 x 185	1135 x 235	1135 x 335	1135 x 435	1135 x 535	1135 x 735	1135 x 935	1135 x 1135
	D	1152 x 125	1152 x 175	1152 x 225	1152 x 325	1152 x 425	1152 x 525	1152 x 725	1152 x 925	1152 x 1125
	E	35-/25-/22	56-/32-/25	77-/55-/29	112-/80-/36	154-/110-/42	196-/140-/49	273-/195-/63	350-/250-/76	427-/305-/90
1400 ;9/6	B	1330 x 160	1330 x 210	1330 x 260	1330 x 360	1330 x 460	1330 x 560	1330 x 760	1330 x 960	1330 x 1160
	C	1335 x 135	1335 x 185	1335 x 235	1335 x 335	1335 x 435	1335 x 535	1335 x 735	1335 x 935	1335 x 1135
	D	1352 x 125	1352 x 175	1352 x 225	1352 x 325	1352 x 425	1352 x 525	1352 x 725	1352 x 925	1352 x 1125
	E	45/30-/25	72/48-/30	99/66-/36	144/96-/44	198/132-/53	252/168-/63	351/234-/76	450/300-/85	549/366-/102
1600 ;10/7	B	1530 x 160	1530 x 210	1530 x 260	1530 x 360	1530 x 460	1530 x 560	1530 x 760	1530 x 960	1530 x 1160
	C	1535 x 135	1535 x 185	1535 x 235	1535 x 335	1535 x 435	1535 x 535	1535 x 735	1535 x 935	1535 x 1135
	D	1552 x 125	1552 x 175	1552 x 225	1552 x 325	1552 x 425	1552 x 525	1552 x 725	1552 x 925	1552 x 1125
	E	50/35-/30	80/56-/38	110/77-/44	160/112-/53	220/154-/65	280/196-/76	390/273-/81	500/350-/98	610/427-/116

Lentelės grafų paaiškinimas

	A (aukštis, mm)	x	P (plotis, mm)
B	Montažinio padelio aukštis (A1), mm	x	Montažinio padelio plotis (P1), mm
C	Kiaurymės atidarius duris aukštis (A2), mm	x	Kiaurymės atidarius duris plotis (P2), mm
D	Aukštis tarp dėžutės tvirtinimo kiaurymių (A3), mm	x	Plotis tarp dėžutės tvirtinimo kiaurymių (P3), mm
E	Telpa maks. modulių (150mm atstumu tarp eilių) / Telpa maks. modulių (200mm atstumu tarp eilių) / Svoris, kg		

Nestandartiniai skydai

PASTABOS:

* Nurodytas svoris maksimalus įmanomas (250mm gylio skydui). Tikslų svorį reikia tikslinti atskirai.
* Dėžutės, kurių visi matmenys didesni nei 800x800x300 montuojamos tik ant ankeruojamo cokolio arba įkasamo pamato (kitokia konstrukcija su apatiniu uždengimu, skirta montuoti ant žemės).
* Dėžutės, kurių visi matmenys mažesni nei 800x600x200, gaminamos iš 1,0mm cinkuotos skardos. Montažinė plokštė - iš 1,5mm storio cinkuotos skardos. Dėžutės, kurių visi matmenys didesni nei 800x600x200 gaminamos iš 1,5mm cinkuotos skardos Padelis - iš 2,0mm storio cinkuotos skardos.
* Nurodytas maksimalus modulių skaičius, telpantis į spintą. Esant dideliam kiekiui modulinių komponentų, papildomai reikia įsivertinti vietą kabeliams bei akreipti dėmesį į spintos gylį ir plotį jiems talpinti. Maksimaliam modulių skaičiui PE ir N šynelių vieta neįvertinta.

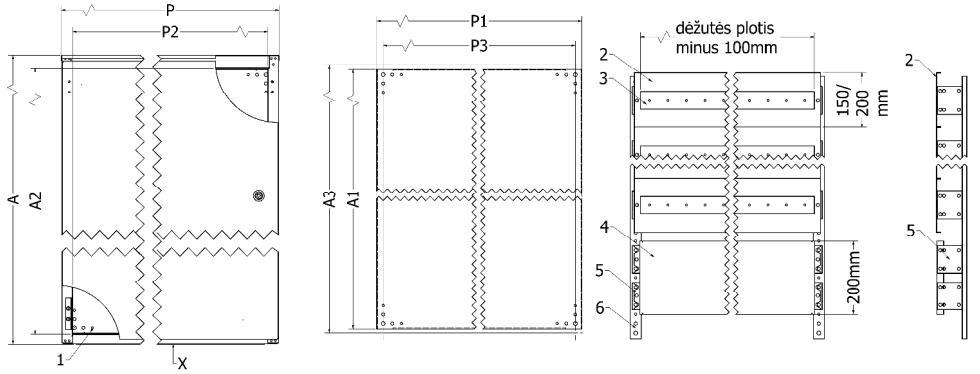

1.Montažinė plokštė (MP). 2.Modulinis uždengimas (MU) – 150 arba 200mm aukščio 3.Modulinė juosta (MJ) su DIN bėgeliu (kiaurymės plotis lygus iš dėžės pločio atėmus 100mm) 4.200mm aukščio reguliuojama dalinė plokštė montuojama ant kojelių (DP). 5.Modulių juostų arba dalinių montažinių plokščių kojelės (MJK). 6.Apatinis laikiklis modulių juostoms (MLSD)

5. Pagrindiniai apatinės dalies parametrai:

SKYDELIO GYLIS, mm		SKYDELIO PLOTIS, mm								
		200	250	300	400	500	600	800	1000	1200
		A x P	A x P	A x P	A x P	A x P	A x P	A x P	A x P	A x P
150	B	45 x 65	45 x 115	45 x 165	45 x 265	45 x 365	45 x 465	45 x 665	45 x 865	45 x 1065
	C	20 x 165	20 x 215	20 x 265	20 x 365	20 x 465	20 x 565	20 x 765	20 x 965	20 x 1165
	D	1	1	2	2	2	3	4	4	5
200	B	95 x 65	95 x 115	95 x 165	95 x 265	95 x 365	95 x 465	95 x 665	95 x 865	95 x 1065
	C	70 x 165	70 x 215	70 x 265	70 x 365	70 x 465	70 x 565	70 x 765	70 x 965	70 x 1165
	D	1	1	2	2	2	3	4	4	5
250	B	145 x 65	145 x 115	145 x 165	145 x 265	145 x 365	145 x 465	145 x 665	145 x 865	145 x 1065
	C	120 x 165	120 x 215	120 x 265	120 x 365	120 x 465	120 x 565	120 x 765	120 x 965	120 x 1165
	D	1	1	2	2	2	3	4	4	5
300	B	195 x 65	195 x 115	195 x 165	195 x 265	195 x 365	195 x 465	195 x 665	195 x 865	195 x 1065
	C	170 x 165	170 x 215	170 x 265	170 x 365	170 x 465	170 x 565	170 x 765	170 x 965	170 x 1165
	D	1	1	2	2	2	3	4	4	5
400	B	295 x 65	295 x 115	295 x 165	295 x 265	295 x 365	295 x 465	295 x 665	295 x 865	295 x 1065
	C	270 x 165	270 x 215	270 x 265	270 x 365	270 x 465	270 x 565	270 x 765	270 x 965	270 x 1165
	D	1	1	2	2	2	3	4	4	5

Lentelės grafų paaiškinimas

	A (aukštis, mm)	x	P (plotis, mm)
B	Dugno kiaurymės aukštis, mm (E1)	x	Dugno kiaurymės plotis (F1), mm
C	Atstumas tarp montavimo kiaurymių aukštis (E2), mm	x	Atstumas tarp mont. kiaurymių plotis, (F2) mm
D	36mm diametro kiaurymių su standartiniais skaičius, (G) vnt.,		

- nestandartiniai skydai

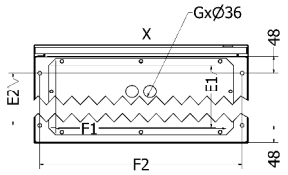

6. Pagrindiniai šoninės dalies parametrai:

	DĖŽUTĖS GYLIS, mm					
	150	200	250	300	300**	400**
Gabaritinis matmuo (didžiausias gylis) (G)	149	199	249	299	299**	399**
Gylis nuo nugaros iki durelių (G1)	140	190	240	290	290**	390**
Gylis nuo mont. plokštės iki durelių (G3)	125	175	225	275	255**	355**
Gylis nuo mont. plokštės iki konstrukcijų* (G4)	95	145	195	245	205**	305**
Apatinės dalies gylis (G5)	115	165	215	265	250**	350**

PASTABOS:

* Nurodytas gylis tai tuščia erdvė į kurią sumontavus komplektaciją užsidaro durys.
** Nurodytas matmuo skydams, kurių aukšis ir plotis lygus arba didesnis nei 1000x1000mm

