IAS-3-2

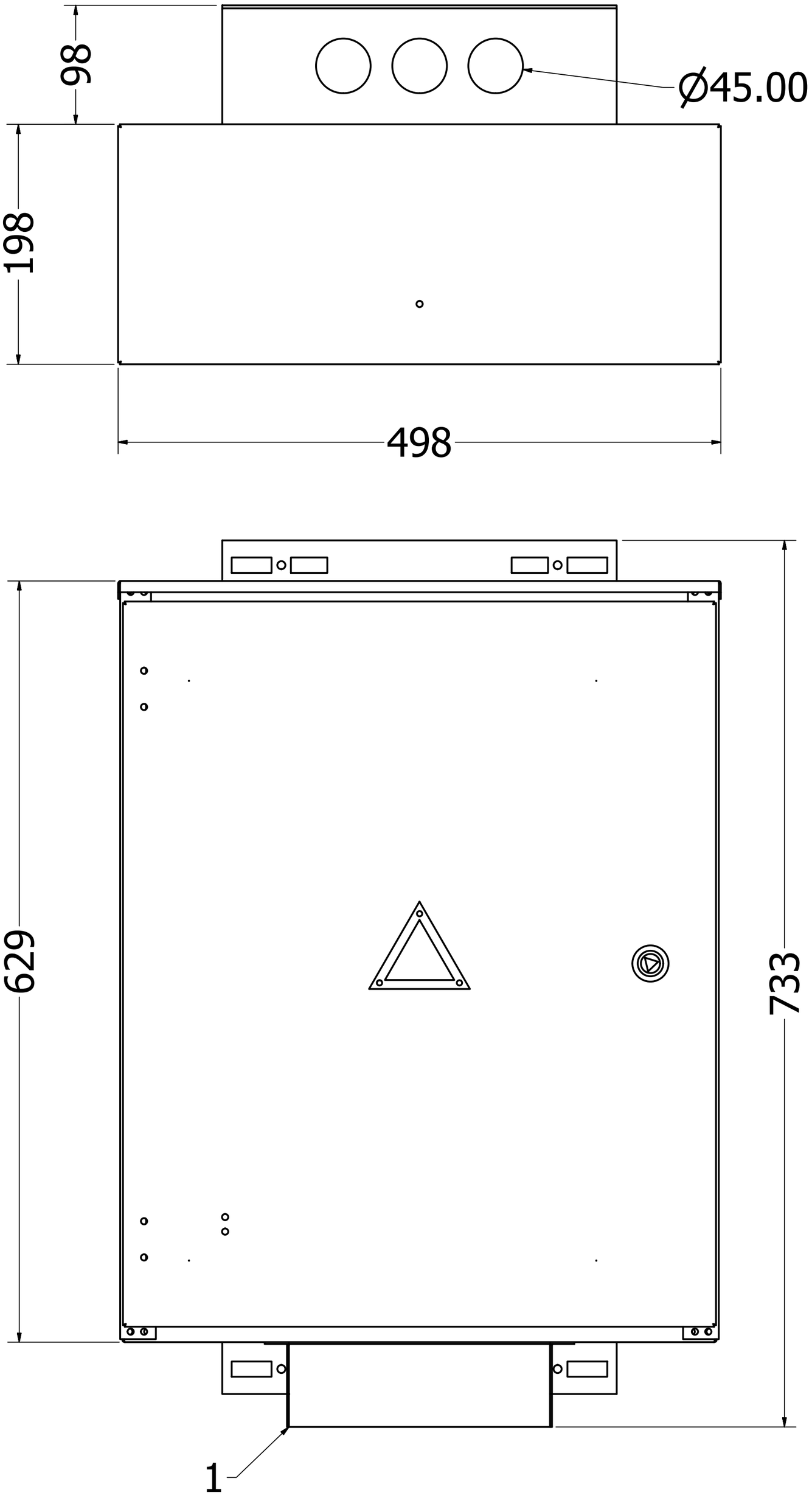

Skydas komplektuojamas su apatiniu kabelių uždengimu (1) ir papildomomis konstrukcijomis (2) montuoti skydą ant sienos ar gelžbetoninės atramos, kurios atitraukia gaminį nuo plokštumos 100mm.
Prie sienos skydą galima montuoti ir be papildomų konstrukcijų.

SKYDELIS ĮAS – 3 – 2

1. TAIKYMO SRITIS

1.1 Įvadinis elektros apskaitos skydelis ĮAS-3-2 skirtas 2 vartotojų pajungimui prie 230 arba 400 V įtampos 50 Hz dažnio elektros energijos tinklo, elektros energijos apskaitai, linijų apsaugai nuo perkrovimų ir trumpų jungimų.

1.2 Skydelyje ĮAS-3-2 gali būti montuojami visi Lietuvos Respublikos registre esantys trifaziai arba vienfaziai elektros skaitikliai (tokiu atveju, likęs tarpas automatinių jungiklių nišoje antrose durelėse yra uždengiamas tam specialiai skirta plokštele) ir moduliniai automatiniai jungikliai.

1.3 Skydelis ĮAS-3-2 yra gaminamas iš cinkuotos 1,5mm storio skardos ir dengiamas polimerine danga, naudojant miltelinę technologiją.

2. PAGRINDINIAI TECHNINIAI PARAMETRAI

2.1	Vardinė įtampa, V	230; 400
2.2	Vardinė įvadinių aut. jungiklių srovė, A	2x(10÷100)
2.3	Dažnis, Hz	50
2.4	Apvalkalo apsaugos laipsniai	IP 44
2.5	Gabaritiniai matmenys (HxBxL),mm	630x500x205
2.6	Masė, ne daugiau kaip, kg	18



5. BENDRAS VAIZDAS, GABARITINIAI MATMENYS IR ATSTUMAI TARP TVIRTINIMO IR KIAURYMIŲ

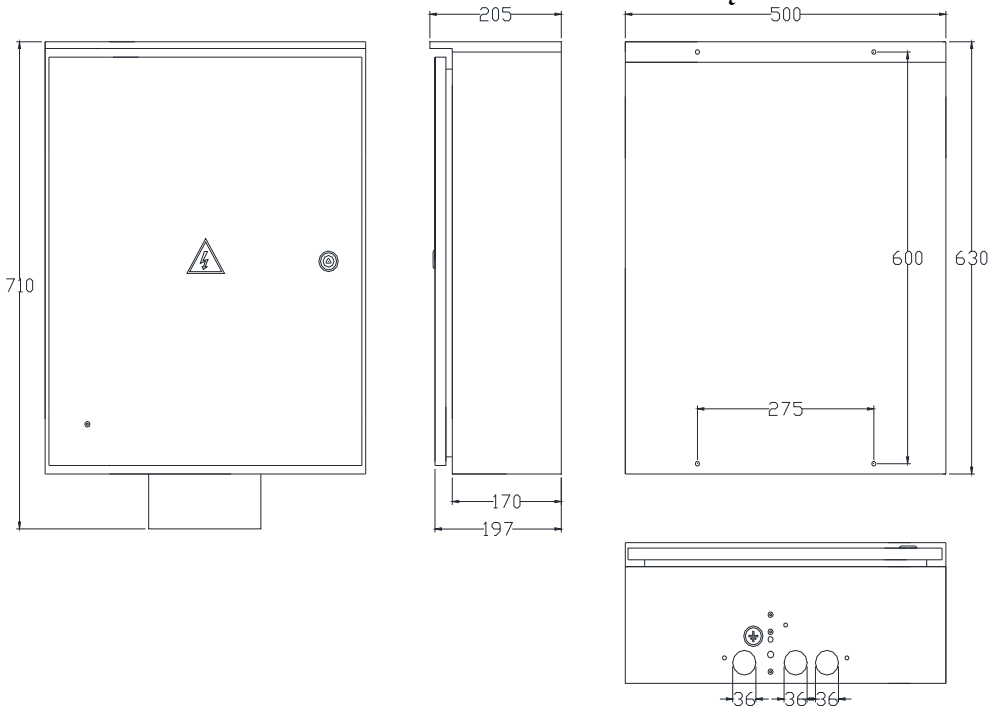

6. REKOMENDUOJAMA PRINCIPINĖ ELEKTROS SCHEMA

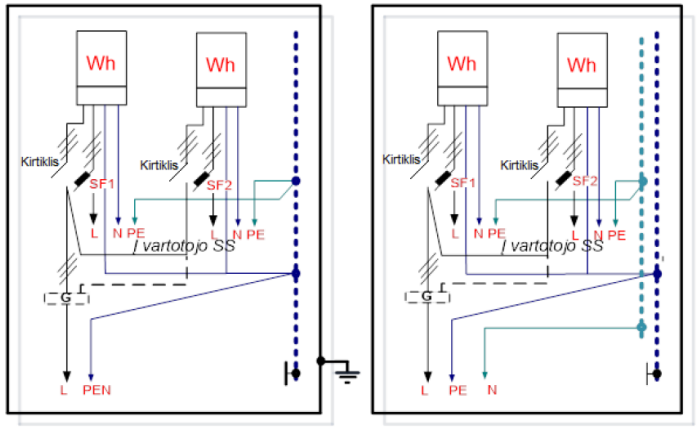

3 paveikslas
Įvadinės apskaitos spintos dviem trifaziams elektros skaitikliams įrengti principinė elektros schema
(3 pav. – L+PEN)

4 paveikslas
(4 pav. – L+N+PE)

VIENFAZIAI TIESIOGINIO JUNGIMO APSKAITOS SKYDAI (1,2,4,6,8 apskaitų)

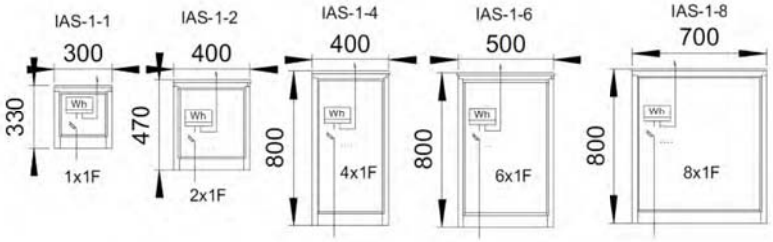

TRIFAZIAI TIESIOGINIO JUNGIMO APSKAITOS SKYDAI (1,2,4,6 apskaitų)

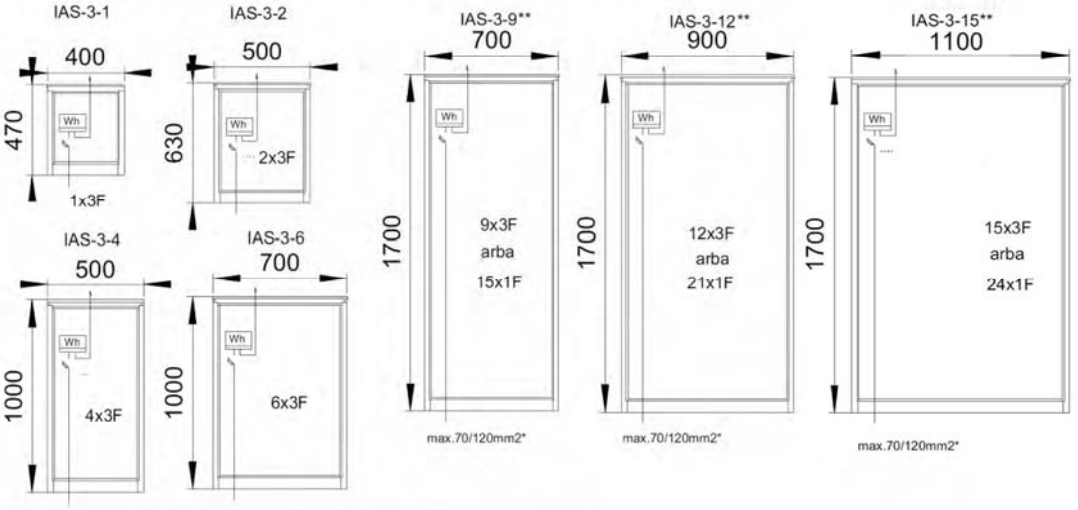

TRIFAZIAI NETIESIOGINIO JUNGIMO APSKAITOS SKYDAI

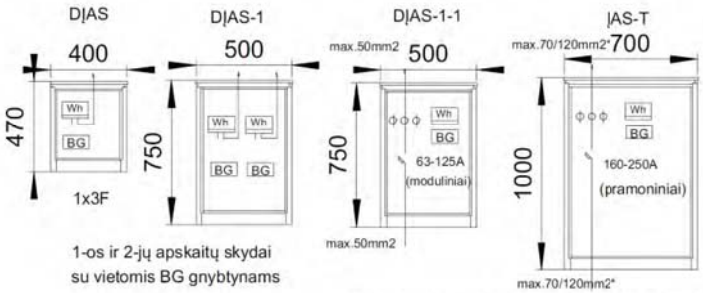

1-os ir 2-jų apskaitų skydai
su vietomis BG gnybtynams

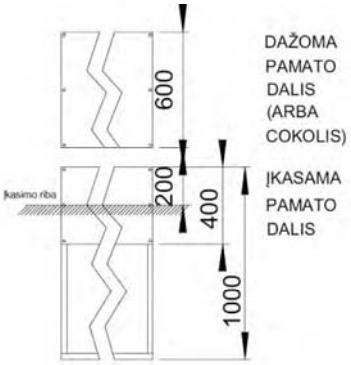

Netiesioginio jungimo apskaitos skydai iki 125A
(moduliniams automatiniams jungikliams) ir 250A

*Jungiant storesnį nei 70mm2 įvadinį bei išeinantį kabelį reikia papildomų šynų.

**IAS-3-9, IAS-3-12 ir IAS-3-15 skydai montuojami tik ant įkasamų pamatų arba cokolių.

SUJUNGTŲ SPINTŲ PAVYZDŽIAI IR TVIRITNIMO STOVO (PAMATO) GABARITAI

(maksimalus sujungtų spintų plotis negali viršyti 2400mm)

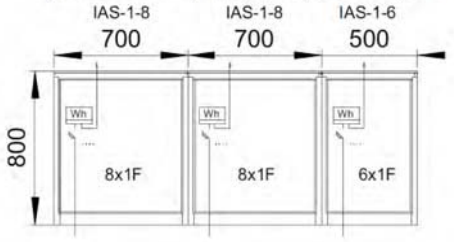

Sujungta 22-ų vienfazių apskaitų spinta (plotis - 1900mm)

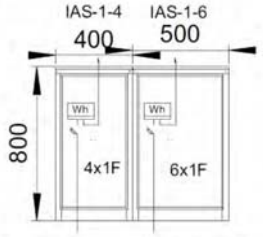

Sujungta 10-ies vienfazių apskaitų spinta
(plotis - 900mm)

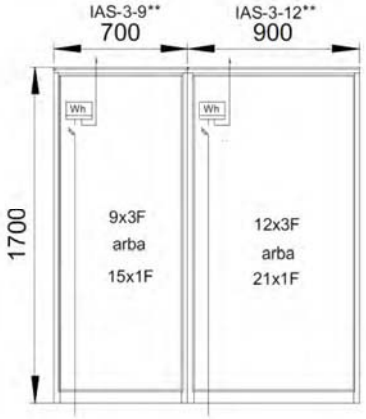

Sujungta 21-nių trifazių arba 36-ių vienfazių apskaitų spinta (plois 1600mm)

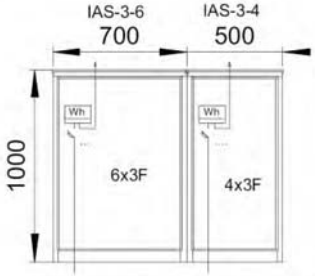

Sujungta 10-ies trifazių apskaitų spinta
(plotis - 1200mm)

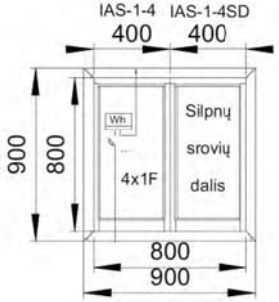

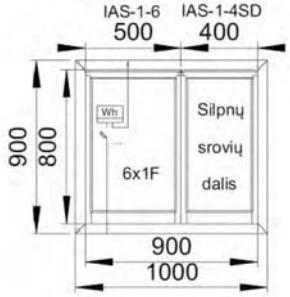

Sujungtos apskaitos spintos su silpnų srovių dalimi ir reviziniu
(montuojamos į sieną)